REPUBLIKA HRVATSKA
DUBROVAČKO - NERETVANSKA ŽUPANIJA
GRAD DUBROVNIK

Gradonačelnik
KLASA: 940-01/20-01/103
URBROJ: 2117/01-01-21-13
Dubrovnik, 10. ožujka 2021.g.

Na temelju članka 35 stavkom 2. Zakona o vlasništvu i drugim stvarnim pravima ("Narodne novine", broj: 91/96., 68/98., 137/99., 22/00., 73/00., 114/01., 79/06., 141/06., 146/08., 38/09., 153/09., 90/10., 143/12. i 152/14.), članka 35. stavka 2. Zakona o lokalnoj i područnoj (regionalnoj) samoupravi ("Narodne novine", broj: 33/01, 60/01, 129/05, 109/07, 125/08, 36/09, 150/11, 144/12 i 123/17, 98/19 i 144/20) i članka. 32. stavka 8. Statuta Grada Dubrovnika ("Službeni glasnik Grada Dubrovnika", broj: 4/09, 6/10, 3/11, 14/12, 5/13 i 6/13 - pročišćeni tekst, 9/15 i 5/18) predlaže se Gradonačelniku Grada Dubrovnika da donese slijedeći:

ZAKLJUČAK

1. Utvrđuje se prijedlog zaključka o potpisivanju Ugovora o zasnivanju prava služnosti zemljišta u svrhu postavljanja FTTN Orašac – Zaton kabineta, ID 8006101, na nekretnini čest. zem. 111/2 k.o. Orašac, sa pripadajućim privodima kabelske kanalizacije na teret nekretnina čest. zem. 1962,1933, 110 i 115 sve k.o. Orašac, između Grada Dubrovnika i društva Hrvatski Telekom d.d. iz Zagreba i dostavlja Gradskom vijeću na raspravu i donošenje;

2. Izvjestiteljica u ovom predmetu biti će Marijeta Hladilo pročelnica Upravnog odjela za poslove gradonačelnika Grada Dubrovnika

Gradonačelnik

Mato Franković

Dostaviti:
1. Upravni odjel za poslove gradonačelnika, ovdje
2. Hrvatski Telekom d.d., Odjel za elektroničku komunikacijsku infrastrukturu (EKI), Harambašićeva 39, 10000 Zagreb
3. Služba Gradskog vijeća, ovdje
4. Pismohrana

REPUBLIKA HRVATSKA
DUBROVAČKO-NERETVANSKA ŽUPANIJA
GRAD DUBROVNIK

Upravni odjel za poslove gradonačelnika
KLASA: 940-01/20-01/103
URBROJ: 2117/01-08-21-12
Dubrovnik, 10. ožujka 2021.g.

Gradonačelnik
- ovdje -

PREDMET: Društvo Hrvatski Telekom d.d., Zagreb, Potpisivanje Ugovora o osnivanju prava služnosti zemljišta u svrhu postavljanja GP FTTN kabineta fiksne mreže sa pripadajućim privodima kabelske kanalizacije preko dijela nekretnina čest. zem. 1962,1933, 110 i 115 sve k.o. Orašac
- prijedlog zaključka, dostavlja se

Ovaj Upravni odjel zaprimio je zahtjev društva Hrvatski Telekom d.d. iz Zagreba kojim se traži reguliranje imovinskopravnih odnosa na nekretninama označenim kao katastarske čest. zem. 1962,1933, 110 i 115 sve k.o. Orašac u svrhu postavljanja GP FTTN Orašac – Zaton kabineta, ID 8006101, na nekretnini čest. zem. 111/2 k.o. Orašac, sve kako je prikazano na Geodetskoj situaciji sa točno planiranom pozicijom polaganja nove kabelske kanalizacije uklopljene na katastarskoj podlozi i ovjerene od strane ovlaštenog inženjera geodezije Bruna Palamete, mag. ing. geod et. geoinf., iz lipnja 2020.g. te Idejnim rješenjem broj projekta: TD-103/20 –EL za građevinu GP FTTN Orašac Zaton izrađenu od strane projektanta Gorana Prnjaka, mag. ing. el, iz društva Prnjak Inženjering j.d.o.o. iz Kaštel Sućurca iz lipnja 2020.g. sastavni dio kojeg je tablični prikaz površine služnosti za dio katastarskih čestica za koje se služnost traži.

Uvidom u verificirani e - izvadak Zemljišnoknjižnog odjela Općinskog suda u Dubrovniku utvrđeno je da je:
- u zk. ul. 0 čest. zem. 1962 k.o. Orašac, glavna cesta, uknjižena kao javno dobro;
- u zk. ul. 129 čest. zem. 1933 k.o. Orašac, put, uknjižena kao vlasništvo Grada Dubrovnika;
- u zk. ul 1011 čest. zem. 110 k.o. Orašac , vrt, uknjižena kao vlasništvo Republike Hrvatske, dok je u istom zk. ul. pod poslovnim br. Z-4344/08, Z-6783/08, Z-12313/2016 zabilježeno tečenje spora pred Općinskim sudom u Dubrovniku koji se vodi pod posl.br. P.914/08 između Hrvatskog fonda za privatizaciju i Nautilus inženjering tim d.o.o. vrhu čest. zem. 110;
- u zk. ul.1294 čest. zem. 115 k.o. Orašac , vrt, uknjižena kao vlasništvo Republike Hrvatske, dok je u istom zk. ul. pod poslovnim br. Z-4345/08, Z-6783/08 zabilježeno tečenje spora pred Općinskim sudom u Dubrovniku koji se vodi pod posl.br. P.915/08 između Hrvatskog fonda za privatizaciju i Nautilus inženjering tim d.o.o. vrhu čest. zem. 115.

Na traženje ovog Upravnog odjela Upravni odjel za promet Grada Dubrovnika očitovao se dopisima KLASA: 940-01/20-01/103, URBROJ: 2117701-11/19-20-07 od dana 29. listopada 2020.g. i dopisom KLASA: 940-01/20-01/103, URBROJ: 2117701-11/19-20-08 od dana 16. prosinca 2020.g. kako nakon uvida u dostavljenu dokumentaciju, te kroz provjera u

prostornom planu uređenja Grada Dubrovnika („ Službeni glasnik Grada Dubrovnika " br. 10/05, 10/07, 8/12, 3/14, 9/14, 19/15, 18/16 i 25/18), odnosno Geoinformacijski sustav Grada Dubrovnika te uvida na terenu, a s obzirom da čest. zem. 1933 i 1962 obje k.o. Orašac, odnosno dijelovi č.zem. 110 i 115 obje k.o. Orašac u naravi sukladno odredbama Zakona o cestama ("Narodne novine", broj: 84/2011, 18/2013, 22/2013, 54/2013, 148/2013, 92/2014, 110/2019) - u daljnjem tekstu Zakon, predstavljaju nerazvrstanu cestu te su suglasni sa eventualnim osnivanjem prava služnosti na predmetnim čest. zem. 1933 i 1962 obje k.o. Orašac, te dijelovima č.zem. 110 i 115 obje k.o. Orašac po zahtjevu HT d.d. Zagreb u svrhu izgradnje kabelske fiksne mreže HT-a.

Stalni sudski vještak za graditeljstvo i procjenu nekretnina Pavo Dabrović , dipl. ing. građ. izradio je u siječnju 2021. g. Procjembeni elaborat kat. čest. zem. 110, 115, 1933 i 1962 sve k.o. Orašac kojim je procijenio tržišnu vrijednost prava služnosti na navedenim nekretninama u ukupnoj površini od 16,50 m^2 i koja iznosi 29.928,03 kn (slovima: dvadesetdevettisuća devetstodvadesetosamkunaitrilipe).

Procjeniteljsko povjerenstvo Grada Dubrovnika na 19. sjednici održanoj 17. veljače 2021. godine donijelo je Mišljenje, klasa: 940-01/15-01/87, urbroj: 2117/01-24/6-21-201 kojim je utvrđeno da je Procjembeni elaborat iz siječnja 2021.g., izrađen od strane stalnog sudskog vještaka Pava Dabrovića, dipl.ing.građ., a u svrhu utvrđivanja vrijednosti prava služnosti polaganja TK instalacija na kat. čest. 110,115, 1933 i 1962 sve k.o. Orašac, zemljište unutar M1 zone u naselju Orašac –javne površine – cesta na lokaciji Orašac, čiji je naručitelj Grad Dubrovnik, Pred Dvorom 1, je u skladu sa Zakonom o procjeni vrijednosti nekretnina.

Odredbom članka 27. stavka 1. Zakona o elektroničkim komunikacijama ("Narodne novine", broj: 73/08, 90/11, 133/12, 80/13, 71/14, 72/17) određeno je da operatori javnih komunikacijskih mreža imaju prava infrastrukturnog operatora na cijelom području Republike Hrvatske, što obuhvaća gradnju, održavanje, razvoj i korištenje elektroničke komunikacijske mreže i elektroničke komunikacijske infrastrukture na općem dobru, na nekretninama u vlasništvu Republike Hrvatske i jedinica lokalne i područne (regionalne) samouprave te na nekretninama u vlasništvu drugih pravnih i fizičkih osoba, u skladu s ovim Zakonom i posebnim propisima.

Nadalje, člankom 2. stavkom 1. točkom 21. Zakona o elektroničkim komunikacijama propisano je da je infrastrukturni operator: pravna ili fizička osoba koja se koristi vlastitim nekretninama i/ili nekretninama drugih u svrhu građenja, održavanja, razvoja i korištenja elektroničke komunikacijske mreže i elektroničke komunikacijske infrastrukture, ili koja je zasnovala pravo puta u skladu s ovim Zakonom, ili je obveznik davanja pristupa elektroničkoj komunikacijskoj infrastrukturi i povezanoj opremi na temelju analize mjerodavnog tržišta provedene u skladu s ovim Zakonom.

Člankom 35 stavkom 2. Zakona o vlasništvu i drugim stvarnim pravima ("Narodne novine", broj: 91/96., 68/98., 137/99., 22/00., 73/00., 114/01., 79/06., 141/06., 146/08., 38/09., 153/09., 90/10., 143/12. i 152/14.) određeno je da stvarima u vlasništvu Republike Hrvatske raspolaže, upravlja i koristi se Vlada Republike Hrvatske ili od nje ovlašteno tijelo ako posebnim zakonom nije drukčije određeno. Ovlasti za raspolaganje, upravljanje i korištenje stvarima u vlasništvu jedinica lokalne i područne (regionalne) samouprave imaju tijela jedinica lokalne i područne (regionalne) samouprave određena propisom o ustrojstvu lokalne i područne (regionalne) samouprave, osim ako posebnim zakonom nije drukčije određeno.

Nadalje, člankom 186. stavkom 1. Zakona o vlasništvu i drugim stvarnim pravima određeno je da je stvarna služnost stvarno pravo svagdašnjeg vlasnika određene nekretnine (povlasna nekretnina) da se za potrebe te nekretnine na određeni način služi nečijom nekretninom (poslužna nekretnina) čiji svagdašnji vlasnik to mora trpjeti ili mora propuštati određene radnje glede svoje nekretnine koje bi inače imao pravo činiti. Stavkom 3. navedenog članka

određeno je da stvarna služnost može postojati i u korist nekretnina koje su javna dobra u općoj ili javnog uporabi ako se tome ne protivi njihova pravna narav.

Člankom 25. stavkom 4 Zakona o cestama ("Narodne novine", broj: 84/2011, 18/2013, 22/2013, 54/2013, 148/2013, 92/2014, 110/2019 u daljnjem tekstu: ZC) propisano je ako se radi građenja komunalnih, vodnih i energetskih građevina kao i građevina elektroničkih komunikacija i povezane opreme na javnoj cesti osniva pravo služnosti odnosno pravo građenja, služnost, odnosno pravo građenja osniva se u korist investitora tih građevina dok je člankom 25. stavkom 6. ZC-a propisano da osnivanje prava služnosti ili prava građenja te prava i obveze investitora komunalnih, vodnih i energetskih građevina, kao i građevina elektroničkih komunikacija i povezane opreme iz stavka 1. ovoga članka te prava i obveze pravne osobe koja upravlja javnom cestom odnosno koncesionara utvrđuju se ugovorom sukladno odredbama ovoga Zakona.

Odredbom članka 35. stavka 2. Zakona o lokalnoj i područnoj (regionalnoj) samoupravi ("Narodne novine", broj: 33/01., 60/01., 129/05., 109/07., 125/08., 36/09., 150/11., 144/12. i 123/17, 98/19 i 144/20) određeno je da predstavničko tijelo donosi odluke i druge opće akte kojima uređuje pitanja iz samoupravnog djelokruga jedinice lokalne, odnosno područne (regionalne) samouprave.

Odredbom članka 32. stavka 8. Statuta Grada Dubrovnika ("Službeni glasnik Grada Dubrovnika", broj: 4/09, 6/10, 3/11, 14/12, 5/13 i 6/13 - pročišćeni tekst, 9/15 i 5/18) određeno je da Gradsko vijeće odlučuje o opterećivanju nekretnina u vlasništvu Grada Dubrovnika.

Na temelju članka 35 stavkom 2. Zakona o vlasništvu i drugim stvarnim pravima ("Narodne novine", broj: 91/96., 68/98., 137/99., 22/00., 73/00., 114/01., 79/06., 141/06., 146/08., 38/09., 153/09., 90/10., 143/12. i 152/14.), članka 35. stavka 2. Zakona o lokalnoj i područnoj (regionalnoj) samoupravi ("Narodne novine", broj: 33/01, 60/01, 129/05, 109/07, 125/08, 36/09, 150/11, 144/12 i 123/17, 98/19 i 144/20) i članka. 32. stavka 8. Statuta Grada Dubrovnika ("Službeni glasnik Grada Dubrovnika", broj: 4/09, 6/10, 3/11, 14/12, 5/13 i 6/13 - pročišćeni tekst, 9/15 i 5/18) predlaže se Gradonačelniku Grada Dubrovnika da donese slijedeći:

ZAKLJUČAK

1. Utvrđuje se prijedlog zaključka o potpisivanju Ugovora o zasnivanju prava služnosti zemljišta u svrhu postavljanja FTTN Orašac – Zaton kabineta, ID 8006101, na nekretnini čest. zem. 111/2 k.o. Orašac, sa pripadajućim privodima kabelske kanalizacije na teret nekretnina čest. zem. 1962,1933, 110 i 115 sve k.o. Orašac, između Grada Dubrovnika i društva Hrvatski Telekom d.d. iz Zagreba i dostavlja Gradskom vijeću na raspravu i donošenje;

2. Izvjestiteljica u ovom predmetu biti će Marijeta Hladilo pročelnica Upravnog odjela za poslove gradonačelnika Grada Dubrovnika;

Pročelnica

Marijeta Hladilo

Dostaviti: 1. Naslovu,
2. Evidenciji, ovdje.

REPUBLIKA HRVATSKA
DUBROVAČKO NERETVANSKA ŽUPANIJA
GRAD DUBROVNIK
Gradsko vijeće
KLASA: 940-01/20-01/103
URBROJ:
Dubrovnik,

Na temelju članka 35 stavka 2. Zakona o vlasništvu i drugim stvarnim pravima ("Narodne novine", broj: 91/96., 68/98., 137/99., 22/00., 73/00., 114/01., 79/06., 141/06., 146/08., 38/09., 153/09., 90/10., 143/12. i 152/14.), 19. i 35. stavka 2. Zakona o lokalnoj i područnoj (regionalnoj) samoupravi ("Narodne novine", broj: 33/01., 60/01., 129/05., 109/07., 36/09., 125/08., 36/09., 150/11., 144/12,123/17, 98/19 i 144/20), članka 16. i 32. stavka 8. Statuta Grada Dubrovnika ("Službeni glasnik Grada Dubrovnika", broj: 4/09., 6/10., 3/11., 14/12., 5/13. i 6/13. - pročišćeni tekst, 9/15 i 5/18) Gradsko vijeće Grada Dubrovnika na___sjednici održanoj___donijelo je

Z A K L J U Č A K

1. Grad Dubrovnik će sa društvom Hrvatski Telekom d. d. iz Zagreba sklopiti Ugovor o osnivanju prava služnosti zemljišta u svrhu postavljanja GP FTTN Orašac – Zaton na nekretnini čest. zem. 111/2 k.o. Orašac, na teret dijela nekretnina kat. oznaka čest. zem. 1962,1933, 110 i 115 sve k.o. Orašac;

2. Tekst prijedloga Ugovora o osnivanju prava služnosti iz točke I. ovog Zaključka prilaže se i čini sastavni dio ovog Zaključka;

3. Ovlašćuje se Gradonačelnik Grada Dubrovnika potpisati Ugovor o osnivanju prava služnosti iz točke II. ovog Zaključka.

Obrazloženje

Upravni odjel za poslove gradonačelnika Grada Dubrovnika zaprimio je zahtjev društva Hrvatski Telekom d.d. iz Zagreba kojim se traži reguliranje imovinskopravnih odnosa na nekretninama označenim kao katastarske čest. zem. 1962,1933, 110 i 115 sve k.o. Orašac u svrhu postavljanja GP FTTN Orašac – Zaton kabineta, ID 8006101, na nekretnini čest. zem. 111/2 k.o. Orašac, sve kako je prikazano na Geodetskoj situaciji sa točno planiranom pozicijom polaganja nove kabelske kanalizacije uklopljene na katastarskoj podlozi i ovjerene od strane ovlaštenog inženjera geodezije Bruna Palamete, mag. ing. geod et. geoinf., iz lipnja 2020.g. te Idejnim rješenjem broj projekta: TD-103/20 –EL za građevinu GP FTTN Orašac Zaton izrađenu od strane projektanta Gorana Prnjaka, mag. ing. el, iz društva Prnjak Inženjering j.d.o.o. iz Kaštel Sućurca iz lipnja 2020.g. sastavni dio kojeg je tablični prikaz površine služnosti za dio katastarskih čestica za koje se služnost traži.

Uvidom u verificirani e - izvadak Zemljišnoknjižnog odjela Općinskog suda u Dubrovniku utvrđeno je da je:
- u zk. ul. 0 čest. zem. 1962 k.o. Orašac, glavna cesta, uknjižena kao javno dobro;
- u zk. ul. 129 čest. zem. 1933 k.o. Orašac, put, uknjižena kao vlasništvo Grada Dubrovnika;
- u zk. ul 1011 čest. zem. 110 k.o. Orašac , vrt, uknjižena kao vlasništvo Republike Hrvatske, dok je u istom zk. ul. pod poslovnim br. Z-4344/08, Z-6783/08, Z-12313/2016 zabilježeno tečenje spora pred Općinskim sudom u Dubrovniku koji se vodi pod posl.br. P.914/08 između Hrvatskog fonda za privatizaciju i Nautilus inženjering tim d.o.o. vrhu čest. zem. 110;
- u zk. ul.1294 čest. zem. 115 k.o. Orašac , vrt, uknjižena kao vlasništvo Republike Hrvatske, dok je u istom zk. ul. pod poslovnim br. Z-4345/08, Z-6783/08 zabilježeno tečenje spora

pred Općinskim sudom u Dubrovniku koji se vodi pod posl.br. P.915/08 između Hrvatskog fonda za privatizaciju i Nautilus inženjering tim d.o.o. vrhu čest. zem. 115.

Na traženje Upravnog odjela za poslove grdaonačelnika Upravni odjel za promet Grada Dubrovnika očitovao se dopisima KLASA: 940-01/20-01/103, URBROJ: 2117701-11/19-20-07 od dana 29. listopada 2020.g. i dopisom KLASA: 940-01/20-01/103, URBROJ: 2117701-11/19-20-08 od dana 16. prosinca 2020.g. kako nakon uvida u dostavljenu dokumentaciju, te kroz provjera u prostornom planu uređenja Grada Dubrovnika („ Službeni glasnik Grada Dubrovnika " br. 10/05, 10/07, 8/12, 3/14, 9/14, 19/15, 18/16 i 25/18), odnosno Geoinformacijski sustav Grada Dubrovnika te uvida na terenu, a s obzirom da čest. zem. 1933 i 1962 obje k.o. Orašac, odnosno dijelovi č.zem. 110 i 115 obje k.o. Orašac u naravi sukladno odredbama Zakona o cestama ("Narodne novine", broj: 84/2011, 18/2013, 22/2013, 54/2013, 148/2013, 92/2014, 110/2019) - u daljnjem tekstu Zakon, predstavljaju nerazvrstanu cestu te su suglasni sa eventualnim osnivanjem prava služnosti na predmetnim čest. zem. 1933 i 1962 obje k.o. Orašac, te dijelovima č.zem. 110 i 115 obje k.o. Orašac po zahtjevu HT d.d. Zagreb u svrhu izgradnje kabelske fiksne mreže HT-a.

Stalni sudski vještak za graditeljstvo i procjenu nekretnina Pavo Dabrović , dipl. ing. građ. izradio je u siječnju 2021. g. Procjembeni elaborat kat. čest. zem. 110, 115, 1933 i 1962 sve k.o. Orašac kojim je procijenio tržišnu vrijednost prava služnosti na navedenim nekretninama u ukupnoj površini od od 16,50 m^2 i koja iznosi 29.928,03 kn (slovima: dvadesetdevettisuća devetstodvadesetosamkunaitrilipe).

Procjeniteljsko povjerenstvo Grada Dubrovnika na 19. sjednici održanoj 17. veljače 2021. godine donijelo je Mišljenje, klasa: 940-01/15-01/87, urbroj: 2117/01-24/6-21-201 kojim je utvrđeno da je Procjembeni elaborat iz siječnja 2021.g., izrađen od strane stalnog sudskog vještaka Pava Dabrovića, dipl.ing.građ., a u svrhu utvrđivanja vrijednosti prava služnosti polaganja TK instalacija na kat. čest. 110,115, 1933 i 1962 sve k.o. Orašac, zemljište unutar M1 zone u naselju Orašac –javne površine – cesta na lokaciji Orašac, čiji je naručitelj Grad Dubrovnik, Pred Dvorom 1, je u skladu sa Zakonom o procjeni vrijednosti nekretnina.

Odredbom članka 27. stavka 1. Zakona o elektroničkim komunikacijama ("Narodne novine", broj: 73/08, 90/11, 133/12, 80/13, 71/14, 72/17) određeno je da operatori javnih komunikacijskih mreža imaju prava infrastrukturnog operatora na cijelom području Republike Hrvatske, što obuhvaća gradnju, održavanje, razvoj i korištenje elektroničke komunikacijske mreže i elektroničke komunikacijske infrastrukture na općem dobru, na nekretninama u vlasništvu Republike Hrvatske i jedinica lokalne i područne (regionalne) samouprave te na nekretninama u vlasništvu drugih pravnih i fizičkih osoba, u skladu s ovim Zakonom i posebnim propisima.

Nadalje, člankom 2. stavkom 1. točkom 21. Zakona o elektroničkim komunikacijama propisano je da je infrastrukturni operator: pravna ili fizička osoba koja se koristi vlastitim nekretninama i/ili nekretninama drugih u svrhu građenja, održavanja, razvoja i korištenja elektroničke komunikacijske mreže i elektroničke komunikacijske infrastrukture, ili koja je zasnovala pravo puta u skladu s ovim Zakonom, ili je obveznik davanja pristupa elektroničkoj komunikacijskoj infrastrukturi i povezanoj opremi na temelju analize mjerodavnog tržišta provedene u skladu s ovim Zakonom.

Člankom 35 stavkom 2. Zakona o vlasništvu i drugim stvarnim pravima ("Narodne novine", broj: 91/96., 68/98., 137/99., 22/00., 73/00., 114/01., 79/06., 141/06., 146/08., 38/09., 153/09., 90/10., 143/12. i 152/14.) određeno je da stvarima u vlasništvu Republike Hrvatske raspolaže, upravlja i koristi se Vlada Republike Hrvatske ili od nje ovlašteno tijelo ako posebnim zakonom nije drukčije određeno. Ovlasti za raspolaganje, upravljanje i korištenje stvarima u vlasništvu jedinica lokalne i područne (regionalne) samouprave imaju tijela

jedinica lokalne i područne (regionalne) samouprave određena propisom o ustrojstvu lokalne i područne (regionalne) samouprave, osim ako posebnim zakonom nije drukčije određeno.

Nadalje, člankom 186. stavkom 1. Zakona o vlasništvu i drugim stvarnim pravima određeno je da je stvarna služnost stvarno pravo svagdašnjeg vlasnika određene nekretnine (povlasna nekretnina) da se za potrebe te nekretnine na određeni način služi nečijom nekretninom (poslužna nekretnina) čiji svagdašnji vlasnik to mora trpjeti ili mora propuštati određene radnje glede svoje nekretnine koje bi inače imao pravo činiti. Stavkom 3. navedenog članka određeno je da stvarna služnost može postojati i u korist nekretnina koje su javna dobra u općoj ili javnog uporabi ako se tome ne protivi njihova pravna narav.

Člankom 25. stavkom 4 Zakona o cestama ("Narodne novine", broj: 84/2011, 18/2013, 22/2013, 54/2013, 148/2013, 92/2014, 110/2019 u daljnjem tekstu: ZC) propisano je ako se radi građenja komunalnih, vodnih i energetskih građevina kao i građevina elektroničkih komunikacija i povezane opreme na javnoj cesti osniva pravo služnosti odnosno pravo građenja, služnost, odnosno pravo građenja osniva se u korist investitora tih građevina dok je člankom 25. stavkom 6. ZC-a propisano da osnivanje prava služnosti ili prava građenja te prava i obveze investitora komunalnih, vodnih i energetskih građevina, kao i građevina elektroničkih komunikacija i povezane opreme iz stavka 1. ovoga članka te prava i obveze pravne osobe koja upravlja javnom cestom odnosno koncesionara utvrđuju se ugovorom sukladno odredbama ovoga Zakona.

Odredbom članka 35. stavka 2. Zakona o lokalnoj i područnoj (regionalnoj) samoupravi ("Narodne novine", broj: 33/01., 60/01., 129/05., 109/07., 125/08., 36/09., 150/11., 144/12. i 123/17, 98/19 i 144/20) određeno je da predstavničko tijelo donosi odluke i druge opće akte kojima uređuje pitanja iz samoupravnog djelokruga jedinice lokalne, odnosno područne (regionalne) samouprave.

Odredbom članka 32. stavka 8. Statuta Grada Dubrovnika ("Službeni glasnik Grada Dubrovnika", broj: 4/09, 6/10, 3/11, 14/12, 5/13 i 6/13 - pročišćeni tekst, 9/15 i 5/18) određeno je da Gradsko vijeće odlučuje o opterećivanju nekretnina u vlasništvu Grada Dubrovnika.

Slijedom navedenoga odlučeno je kao u izreci zaključka.

Predsjednik Gradskog vijeća
mr. sc. Marko Potrebica

Dostaviti:

1. Upravni odjel za poslove gradonačelnika, ovdje
2. Hrvatski Telekom d.d., Odjel za elektroničku komunikacijsku infrastrukturu (EKI), Harambašićeva 39, 10000 Zagreb
3. Pismohrana

GRAD DUBROVNIK, Pred Dvorom 1, 20000 Dubrovnik, OIB: 21712494719, kojeg zastupa gradonačelnik Mato Franković (u daljnjem tekstu: " GRAD DUBROVNIK "), s jedne strane

i

HRVATSKI TELEKOM d.d., Radnička cesta 21, 10000 Zagreb, OIB: 81793146560, kojeg zastupa Kruno Tršinski, struč. spec. oec., voditelj projekta u Odjelu za elektroničku komunikacijsku infrastrukturu (EKI) Hrvatskog Telekoma d.d., Zagreb, temeljem posebne punomoći ovjerene po javnom bilježniku Stjepanu Šaškoru u Zagrebu br. OV-2161/2020, (u daljnjem tekstu " KORISNIK SLUŽNOSTI")

zaključili su slijedeći

UGOVOR
o osnivanju prava služnosti zemljišta
u svrhu postavljanja GP FTTN Orašac – Zaton kabineta
sa pripadajućim privodima kabelske kanalizacije preko dijela nekretnina čest. zem. 1962,1933, 110 i 115 sve k.o. Orašac

Članak 1.

Ugovorne strane suglasno utvrđuju:

1.1. da su u zemljišnim knjigama Općinskog suda u Dubrovniku upisane sljedeće nekretnine i to:

1.1.1. u zk. ul. u zk. ul. 0 čest. zem. 1962 k.o. Orašac, glavna cesta, uknjižena kao javno dobro;
1.1.2. u zk. ul. 129 čest. zem. 1933 k.o. Orašac, put, uknjižena kao vlasništvo GRADA DUBROVNIKA;
1.1.3. ul 1011 čest. zem. 110 k.o. Orašac , vrt, uknjižena kao vlasništvo Republike Hrvatske, dok je u istom zk. ul. pod poslovnim br. Z-4344/08, Z-6783/08, Z-12313/2016 zabilježeno tečenje spora pred Općinskim sudom u Dubrovniku koji se vodi pod posl.br. P.914/08 između Hrvatskog fonda za privatizaciju i Nautilus inženjering tim d.o.o. vrhu čest. zem. 110; 1.1.4. u zk. ul. POPIS I k.o. Dubrovnik čest. zem. 2446/2, put, uknjižena kao javno dobro;
1.1.4. u zk. ul.1294 čest. zem. 115 k.o. Orašac , vrt, uknjižena kao vlasništvo Republike Hrvatske, dok je u istom zk. ul. pod poslovnim br. Z-4345/08, Z-6783/08 zabilježeno tečenje spora pred Općinskim sudom u Dubrovniku koji se vodi pod posl.br. P.915/08 između Hrvatskog fonda za privatizaciju i Nautilus inženjering tim d.o.o. vrhu čest. zem. 115;

1.2. da je KORISNIK SLUŽNOSTI ovlašten za obavljanje javnih elektroničko komunikacijskih usluga kao operator javnih komunikacijskih mreža i ima prava infrastrukturnog operatora na cijelom području Republike Hrvatske, što obuhvaća gradnju, održavanje, razvoj i korištenje elektroničke komunikacijske mreže i EKI na općem dobru, na nekretninama u vlasništvu Republike Hrvatske i jedinica lokalne i područne (regionalne) samouprave te na nekretninama u vlasništvu drugih pravnih i fizičkih osoba;

1.3. da je KORISNIK SLUŽNOSTI dostavio Geodetsku situaciju sa točno planiranom pozicijom polaganja nove kabelske kanalizacije uklopljene na katastarskoj podlozi i

ovjerene od strane ovlaštenog inženjera geodezije Bruna Palamete, mag. ing. geod et. geoinf., iz lipnja 2020.g., Idejno rješenje izrađeno od strane projektanta Gorana Prnjaka, mag. ing. el., iz društva Prnjak Inženjering j.d.o.o. iz Kaštel Sućurca, broj projekata:_TD- 103/20 – EL, iz lipnja 2020.g., sa prikazima predmetnih zahvata i tablice sa iskazanim površinama služnosti koji su sastavni dijelovi predmetnog Ugovora.

1.4. da je Upravni odjel za promet Grada Dubrovnika očitovao se dopisima KLASA: 940-01/20-01/103, URBROJ: 2117701-11/19-20-07 od dana 29. listopada 2020.g. i dopisom KLASA: 940-01/20-01/103, URBROJ: 2117701-11/19-20-08 od dana 16. prosinca 2020.g. kako nakon uvida u dostavljenu dokumentaciju, te kroz provjera u prostornom planu uređenja Grada Dubrovnika („ Službeni glasnik Grada Dubrovnika " br. 10/05, 10/07, 8/12, 3/14, 9/14, 19/15, 18/16 i 25/18), odnosno Geoinformacijski sustav Grada Dubrovnika te uvida na terenu, a s obzirom da čest. zem. 1933 i 1962 obje k.o. Orašac, odnosno dijelovi č.zem. 110 i 115 obje k.o. Orašac u naravi sukladno odredbama Zakona o cestama ("Narodne novine", broj: 84/2011, 18/2013, 22/2013, 54/2013, 148/2013, 92/2014, 110/2019) - u daljnjem tekstu Zakon, predstavljaju nerazvrstanu cestu te su suglasni sa eventualnim osnivanjem prava služnosti na predmetnim čest. zem. 1933 i 1962 obje k.o. Orašac, te dijelovima č.zem. 110 i 115 obje k.o. Orašac po zahtjevu HT d.d. Zagreb u svrhu izgradnje kabelske fiksne mreže HT-a.

1.5. da je stalni sudski vještak za graditeljstvo i procjenu nekretnina Pavo Dabrović , dipl. ing. građ. izradio u siječnju 2021. g. Procjembeni elaborat kat. čest. zem. 110, 115, 1933 i 1962 sve k.o. Orašac kojim je procijenio tržišnu vrijednost prava služnosti na navedenim nekretninama u ukupnoj površini od 16,50 m^2 i koja iznosi 29.928,03 kn (slovima: dvadesetdevettisuća devetstodvadesetosamkunaitrilipe).

1.6. da je Procjeniteljsko povjerenstvo Grada Dubrovnika na 19. sjednici održanoj 17. veljače 2021. godine donijelo Mišljenje, klasa: 940-01/15-01/87, urbroj: 2117/01-24/6-21-201, kojim je utvrđeno da je Procjembeni elaborat iz siječnja 2021.g., izrađen od strane stalnog sudskog vještaka Pava Dabrovića, dipl.ing.građ., a u svrhu utvrđivanja vrijednosti prava služnosti polaganja TK instalacija na kat. čest. 110,115, 1933 i 1962 sve k.o. Orašac, zemljište unutar M1 zone u naselju Orašac –javne površine – cesta na lokaciji Orašac, čiji je naručitelj Grad Dubrovnik, Pred Dvorom 1, je u skladu sa Zakonom o procjeni vrijednosti nekretnina (NN br. 78/15).

1.7. da je Gradsko vijeće Grada Dubrovnika na_____ sjednici održanoj -------- donijelo Zaključak KLASA: 940-01/20-01/103, URBROJ:_____ kojim se ovlašćuje gradonačelnik Grada Dubrovnika potpisati Ugovor o osnivanju prava služnosti zemljišta u svrhu postavljanja FTTC kabineta fiksne mreže sa pripadajućim privodima kabelske kanalizacije do izgrađene fiksne mreže Hrvatskog Telekoma na nekretninama kat. oznaka čest. zem. 1962,1933, 110 i 115 sve k.o. Orašac sa društvom Hrvatski Telekom d.d. iz Zagreba.

Članak 2.

Slijedom članka 1. ovog Ugovora GRAD DUBROVNIK daje, a KORISNIK SLUŽNOSTI prima, pravo služnosti zemljišta odnosno dijela nekretnina oznake čest. zem. 1962,1933, 110 i 115 sve k.o. Orašac, u svrhu postavljanja, pristupa, korištenja, održavanja, popravljanja i razvoja GP FTTN Orašac – Zaton kabineta, ID 8006101, na nekretnini čest. zem. 111/2 k.o. Orašac, te omogućuje KORISNIKU SLUŽNOSTI neometan i svakodnevan pristup nekretninama u tu svrhu.

Članak 3.

Ugovorne strane suglasno utvrđuju da se predmetna služnost osniva:

- na dijelu nekretnine katastarske oznake čest. zem. 1962 k.o. Orašac u površini od 0,5 m^2 (polaganje dijela kabelske kanalizacije fiksne mreže, postavljanje pripadajućeg zdenca); na dijelu nekretnine katastarske oznake čest. zem. 110 k.o. Orašac u površini od 5 m^2 (polaganje dijela kabelske kanalizacije fiksne mreže, postavljanje pripadajućeg zdenca); na dijelu nekretnine katastarske oznake čest. zem. 1933 k.o. Orašac površini od 4 m^2 (polaganje dijela kabelske kanalizacije fiksne mreže); na dijelu nekretnine katastarske oznake čest. zem. 115 k.o. Orašac u površini od 7 m^2 (polaganje dijela kabelske kanalizacije fiksne mreže i postavljanje pripadajućeg zdenca) sve u svrhu izgradnje vanjskog kabineta fiksne mreže HT-a operativnog naziva GP FTTN Orašac - Zaton; ID 8006101, na nekretnini čest. zem. 111/2 k.o. Orašac, kako je to prikazano na Geodetskoj situaciji sa točno planiranom pozicijom polaganja nove kabelske kanalizacije uklopljene na katastarskoj podlozi i ovjerene od strane ovlaštenog inženjera geodezije Bruna Palamete, mag. ing. geod et. geoinf., iz lipnja 2020.g., Idejnom rješenju izrađenom od strane projektanta Gorana Prnjaka, mag. ing. el., iz društva Prnjak Inženjering j.d.o.o. iz Kaštel Sućurca, broj projekata:_TD- 103/20 – EL, iz lipnja 2020.g., sa prikazima predmetnih zahvata i tablicom sa iskazanim površinama služnosti koji čine sastavni dio ovog Ugovora.

Članak 4.

KORISNIK SLUŽNOSTI se obvezuju ovim Ugovorom zasnovanu služnost izvršavati obzirno na način da što manje opterećuje poslužnu nekretninu, koristiti je isključivo u svrhu za koju je služnost osnovana, te zajedno s GRADOM DUBROVNIKOM sudjelovati u troškovima održavanja iste uz najmanji mogući utjecaj na okolni prostor, te ni u kojem slučaju onemogućavati GRADU DUBROVNIKU i drugim osobama korištenje predmetnih nekretnina kao pristupa ostalim nekretninama.

Članak 5.

Služnost iz čl. 2. predmetnog Ugovora se osniva u korist KORISNIKA SLUŽNOSTI i ista se ne može prenositi na druge osobe.

Članak 6.

GRAD DUBROVNIK zadržava pravo na jednostrani raskid predmetnog Ugovora:
- u slučaju promjene načina uporabe predmetnih nekretnina;
- u slučaju da KORISNIK SLUŽNOSTI ne isplati naknadu u visini i rokovima određenim čl. 8. predmetnog ugovora;
- u slučaju da se predmetne nekretnine koriste protivno svrsi određenoj ovim Ugovorom;
- u slučaju da KORISNIK SLUŽNOSTI prenese pravo služnosti na treću osobu, u kojem slučaju je dužan GRADU DUBROVNIKU platiti štetu.

GRAD DUBROVNIK može raskinuti Ugovor ispunjenjem bilo kojeg pojedinačno navedenog uvjeta iz st. 1 ovog članka.

Članak 7.

KORISNIK SLUŽNOSTI odriče se bilo kakvog zahtjeva za povratom naknade iz članka 8. stavka 1. ovog Ugovora ukoliko zbog bilo kojih razloga dođe do prijevremenog raskida odnosno otkaza Ugovora.

Članak 8.

Za osnovano pravo služnosti KORISNIK se obvezuju platiti GRADU DUBROVNIKU jednokratnu naknadu u iznosu od 29.928,03 kn (slovima: dvadesetdevettisućadevetsto dvadesetosamkunaitrilipe).

Ugovorne strane suglasno utvrđuju da KORISNIK snosi troškove izrade procjembenog elaborata iz članka 1.5. ovog Ugovora koji sukladno računu izdanom od strane ovlaštenog vještaka iznosi 4.057,21 kn (slovima: četritisućepedesetsedamkunaidvadesetjednalipa).

KORISNIK se obvezuju isplatiti naknadu za pravo služnosti iz stavka 1. ovog članka na IBAN račun GRADA DUBROVNIKA HR3524070001809800009, poziv na broj HR 68 7811-OIB, te trošak izrade procjembenog elaborata iz stavka 1.5. ovog članka na IBAN račun GRADA DUBROVNIKA HR3524070001809800009, poziv na broj HR 68 7781-OIB, otvoren kod OTP banke d.d., jednokratno u roku od 30 (slovima: trideset) dana od dana ovjere ovog Ugovora kod javnog bilježnika.

Članak 9.

Nakon uplate naknade iz članka 8. ovog Ugovora GRAD DUBROVNIK se obvezuje izdati KORISNIKU SLUŽNOSTI potvrdu da je isplatio u cijelosti ugovorenu naknadu te da je uplata izvršena na račun i u roku propisanom st. 1. ovog članka.

Članak 10.

Ugovorne strane suglasno utvrđuju da se ugovoreno pravo služnosti iz čl. 2 osniva na vrijeme od 10 (slovima: deset) godina, i to od 1. svibnja 2021. godine do 30. travnja 2031. godina.

Članak 11.

Ugovorne strane suglasno utvrđuju da KORISNIK SLUŽNOSTI stupa u posjed nekretnina iz članka 3. predmetnog Ugovora nakon ishođenja Rješenja (o prekopavanju) od Upravnog odjela za komunalne djelatnosti i mjesnu samoupravu Grada Dubrovnika.

Članak 12.

Davatelj služnosti ovlašćuje KORISNIKA SLUŽNOSTI da u svoju korist na temelju ovog Ugovora i potvrde iz članka 8. stavka 2. u zemljišnim knjigama Općinskog suda u Dubrovnik ishodi uknjižbu prava služnosti na teret dijela nekretnine katastarske oznake čest. zem. 1933 k.o. Orašac, upisane u zk. ul.129, u površini od 4 m^2, u svrhu polaganja dijela kabelske kanalizacije fiksne mreže, kako je to prikazano na Geodetskoj situaciji sa točno planiranom pozicijom polaganja nove kabelske kanalizacije uklopljene na katastarskoj podlozi i ovjerene od strane ovlaštenog inženjera geodezije Bruna Palamete, mag. ing. geod et. geoinf., iz lipnja 2020.g. te Idejnom rješenju izrađeno od strane projektanta Gorana Prnjaka, mag. ing. el., iz društva Prnjak Inženjering j.d.o.o. iz Kaštel Sućurca, broj projekata:_TD- 103/20 – EL, iz lipnja 2020.g., sa prikazima predmetnih zahvata i tablice sa iskazanim površinama služnosti na koje čine sastavni dio ovog Ugovora.

Članak 13.

GRAD DUBROVNIK se obvezuje KORISNIKU SLUŽNOSTI izdati clausulu intabulandi za uknjižbu prava služnosti na nekretninama iz čl. 1.1.1, 1.1.3., i 1.1.4.. predmetnog Ugovora u trenutku kad isti ishodi uknjižbu istih u zemljišnim knjigama Općinskog suda u Dubrovniku na svoje ime.

Članak 14.

Među ugovornim stranama je neprijeporno kako se adrese stranaka navedene u zaglavlju ovog Ugovora smatraju adresama na kojima primaju poštu te će se svaka pošiljka za koju druga strana ima potvrdu o slanju preporučene pošiljke smatrati uručenom.

Članak 15.

Ugovorne strane izjavljuju da ovaj Ugovor sadržava i predstavlja njihovu stvarnu volju te ga kao takvog vlastoručno potpisuju.

Članak 16.

Ovaj Ugovor sastavljen je u dva istovjetna primjerka, jedan za potrebe ovjere kod Javnog bilježnika, drugi za KORISNIKA, SLUŽNOSTI te u 4 (slovima: četiri) ovjerovljene preslike, za svaku ugovornu stranu po 2 (slovima: dva).

U Dubrovniku, travanj 2021.g.

GRAD DUBROVNIK

Gradonačelnik
Mato Franković

KORISNIK SLUŽNOSTI

Hrvatski Telekom d.d.

KLASA: 940-01/20-01/103
URBROJ:

Broj Ugovora:

Hrvatski Telekom

Hrvatski Telekom d.d.
Odjel za elektroničku komunikacijsku
Infrastrukturu (EKI)
Adresa: Harambašićeva 39, Zagreb
Telefaks: +385 1 4983-010

GRAD DUBROVNIK
Upravni odjel za poslove
gradonačelnika
Pred dvorom 1
20000 Dubrovnik

1993922	REPUBLIKA HRVATSKA Grad Dubrovnik	
Primljeno:	27.07.2020	
Klasifikacijska oznaka	Org. jed.	
940-01/20-01/103	2117/01-04;	
Urudžbeni broj	Prilozi	Vrijednost
376-20-01	1	-

Vaš znak JOP 57423634
Naš znak P-10
Telefon 098 414 381
Datum 22.07.2020.
Nastavno na Suglasnost za izgradnju kabelske kanalizacije u mjestu Orašac i reguliranje imovinsko pravnih poslova

Poštovani,

Ovim putem Vas obavještavamo da Hrvatski Telekom d.d. ima u planu izgradnju kabelske kanalizacije na dijelu katastarskih čestica oznaka 1962, 1933, 110 i 115 sve za k.o. Orašac u svrhu povezivanja vanjskog ormara fiksne mreže operativnog naziva FTTN Orašac-Zaton, ID 8006101 sa izgrađenom javnom mrežom Hrvatskog Telekoma d.d. u Mjestu Orašac

U svrhu dobivanja Suglasnosti i reguliranja imovinsko pravnih odnosa za izgradnju predmetne EKI Hrvatskog Telekoma d.d. dostavljamo Vam Geodetsku situaciju u obuhvatu zahvata polaganja predmetne EKI sa ucrtanom pozicijom smještaja kabineta, pripadajućih zdenca i trase nove kabelske kanalizacije od planirane pozicije smještaja vanjskog kabineta fiksne mreže do izgrađene EKI fiksne mreže na Javnoj površini s tabličnim prikazom površine služnosti po pojedinoj katastarskoj čestici za koju se služnost osniva i Idejno Rješenje.

Obzirom da ste prema našim saznanjima Vlasnik i posjednik katastarskih čestica u planiranom obuhvatu zahvata polaganja kabelske kanalizacije u Mjestu Orašac, ovim putem Vas molimo Suglasnost za izgradnju te reguliranje imovinsko pravnih odnosa dostavom odgovarajućeg Ugovora o osnivanju prava služnosti za predmetnu trasu polaganja nove kabelske kanalizacije.

Ujedno Vas obavještavamo da smo za polaganje predmetne EKI Hrvatskog Telekoma d.d. ,u Upravnom odjel za izdavanje i provedbu dokumenata prostornog uređenja i gradnje Grada Dubrovnika, pokrenuli E-Konferenciju u svrhu prikupljanja Posebnih uvjeta gradnje od strane Javno pravnih tijela za predmetni zahvat u prostoru.

Nakon dobivanja Posebnih uvjeta gradnje, Vašem Upravnom odjelu dostaviti će se Geodetska situacija sa točno ucrtanom trasom polaganja kabelske kanalizacije uklopljene na katastarskoj podlozi i ovjerene od ovlaštenog inženjera geodezije sa tabličnim prikazom površina služnosti po pojedinim katastarskim česticama, a koja će biti sastavni dio ugovora.

Datum
Za
Strana

U slučaju potrebe za dodatnim informacijama obavještavamo Vas da je kontakt osoba s naše strane vezano za postupanje po ovom predmetu **Mario Dabo (098/414-381).**

S poštovanjem,

Hrvatski Telekom d.d.
Odjel za elektroničku
komunikacijsku infrastrukturu (EKI)
Direktorica

Maja Mandić, dipl.iur.
v.z

U privitku:

1. Geodetska situacija planiranog zahvata u prostoru
2. Tablični prikaz površine služnosti

Hrvatski Telekom d.d.
Odjel za elektroničku komunikacijsku
Infrastrukturu (EKI)
Adresa: Harambašićeva 39, Zagreb
Telefaks: +385 1 4983-010

2008621	REPUBLIKA HRVATSKA Grad Dubrovnik	
Primljeno:	29.09.2020	
Klasifikacijska oznaka	Org. jed.	
940-01/20-01/103	2117/01-04;	
Urudžbeni broj	Prilozi	Vrijednost
376-20-03	10	-

GRAD DUBROVNIK
Upravni odjel za poslove
gradonačelnika
Pred dvorom 1
20000 Dubrovnik

Vaš znak JOP 58254364
Naš znak P-10
Telefon 098 414 381
Datum 22.09.2020.
Nastavno na Nadopuna zahtjeva u svrhu reguliranje imovinsko pravnih odnosa za izgradnju nove KK u mjestu Orašac

1062

Poštovani,

Nastavno na Vaš dopis od dana 19. srpnja 2020. godine, KLASA:940-01/20-01/103; URBROJ: 2117/01-04-20-02 ovim putem Vam u svrhu reguliranja imovinsko pravnih odnosa za izgradnju kabelske kanalizacije fiksne mreže HT-a u na dijelu katastarskih čestica **1962 i 1963** katastarske općine **Orašac,** dostavljamo Geodetsku situaciju sa točno planiranom pozicijom polaganja nove kabelske kanalizacije uklopljene na katastarskoj podlozi i ovjerene od ovlaštenog inženjera geodezije sa tabličnim prikazom površine služnosti za dio katastarskih čestica za koju se služnost osniva.

Ujedno Vas obavještavamo da smo za polaganje nove EKI Hrvatskog Telekoma d.d. prikupili Posebne uvjeta gradnje od strane Javno pravnih tijela za predmetni zahvat u prostoru te Vam iste dostavljam u prilogu..

U slučaju potrebe za dodatnim informacijama obavještavamo Vas da je kontakt osoba s naše strane vezano za postupanje po ovom predmetu **Mario Dabo (098/414-381).**

S poštovanjem,

Hrvatski Telekom d.d.
Odjel za elektroničku
komunikacijsku infrastrukturu (EKI)
Direktorica

Maja Mandić, dipl.iur.

HRVATSKI TELEKOM D.D.
Zagreb P10

U privitku:
1. Geodetska situacija
2. Tablični prikaz površine služnosti
3. Posebni uvjeti gradnje

PRNJAK INŽENJERING j.d.o.o.
PROJEKTIRANJE, NADZOR I TEHNIČKE USLUGE POTOK
STRABEŽNIK 14, 21212 KAŠTEL SUĆURAC
OIB: 76417835995,
prnjakinzenjering@gmail.com
+385915955806

INVESTITOR: **HRVATSKI TELEKOM D.D.**

BROJ PROJEKTA: **TD-103/20-EL**

ZAJEDNIČKA OZNAKA PROJEKTA: **TD-9005-2020-IR-R2**

LOKACIJA GRAĐEVINE: **ORAŠAC-ZATON**

k.č. 110,1962, 1933, 115, 111/2 k.o. ORAŠAC

RAZINA RAZRADE: **IDEJNO RJEŠENJE**

NAZIV GRAĐEVINE:

GP FTTN ORAŠAC-ZATON

PROJEKTANT:

Goran Prnjak, mag. ing. el.

Kaštel Sućurac, lipanj 2020. g

SADRŽAJ

1. UVOD ..... - 3 -
2. DOKAZ PRAVNOG INTERESA ..... - 3 -
3. OPIS ZAHVATA U PROSTORU ..... - 4 -
4. SMJEŠTAJ GRAĐEVINE NA PARCELI ..... - 4 -
5. POPIS KATASTARSKIH ČESTICA I VLASNIKA NEKRETNINA ..... - 5 -
6. GRAFIČKI PRIKAZ ZAHVATA U PROSTORU ..... - 6 -

1. UVOD

Temeljem zahtjeva Hrvatskog Telekoma potrebno je izraditi projekt za smještaj kabineta za vanjsku montažu na lokaciji Zaton Orašac.

Predviđen je smještaj opreme u kabinetu tip MFK HT_C2.

2. DOKAZ PRAVNOG INTERESA

Za predmetni zahvat u prostoru se ne formira posebna građevinska čestica već se postavljanje vanjskog kabineta izvodi na postojećoj čestici k.č. 111/2 k.o. Orašac.,

Pristup od javno prometne površine do navedene čestice je preko k.č. 1962, 110, 1933, 115, 111/2 k.o. Orašac.

Pravni interes za pokretanje upravnog postupka utvrđen je čl.3 Zakona o elektroničkim komunikacijama (NN 73/08, 90/11,133/12, 80/13, 71/14, 72/17), kojim je utvrđeno da je

„Elektronička komunikacijska infrastruktura, obavljanje djelatnosti elektroničkih komunikacijskih mreža i usluga, gradnja, održavanje, razvoj i korištenje elektroničkih komunikacijskih mreža i elektroničke komunikacijske infrastrukture i povezane opreme te upravljanje i uporaba radiofrekvencijskog spektra i adresnog i brojevnog prostora, kao prirodno ograničenih općih dobara, od interesa su za Republiku Hrvatsku".

3. NAMJENA GRAĐEVINE

Namjena kabineta za vanjsku montažu je smještaj i zaštita tehničke (aktivne i pasivne) opreme.

3. OPIS ZAHVATA U PROSTORU

Ovim projektom predviđena je ugradnja jednog vanjskog kabineta tip HT_C2. Dimenzija Ormar MFK HT_C2 kabineta je dimenzija 1690 x 1482 x 575 mm. i razvodnog ormarića (RO) na zajedničkom armiranobetonskom temelju. Na trasi postojeće kabelske kanalizacije koja prolazi uz cestu Orašac-Zaton planira se ugradnja kabelskog zdenca dimenzija ZD4(D2) Od planiranog zdenca ZD4 planira se iskop rova 0.4x0.8(šxd) dužine cca 4 metra do planiranog kabelskog zdenca ZD3 (D3). Od planiranog zdenca ZD3 planira se iskop rova 0.4x0.8(šxd) dužine cca 20 metra do planiranog kabelskog zdenca ZD2 (D1). Od ZD2 planira se iskop cca 1 metar do planiranog uvodnog zdenca za kabinet ZD1 (D1). U planirani rov koji će povezivati ZD4 sa planiranim kabinetom predviđeno je polaganje 2XPVC110mm i 2PEHD 50mm koje su namijenjene za uvlačenje xDSL kabela potrebnih za prespajanje pristupne mreže, budućeg svjetlovodnog privoda, te eventualne potrebe uvlačenja kolokacijskih kabela.

Prijedlog trase rova prikazan je na *Slika 3. Situacijski prikaz planirane KK na Geodetskoj podlozi*

Za ugradnju postolja kabineta potrebno je iskopati jamu dimenzija 2,10 x 1,00 x 0,80 m. Dužina spoja od postojeće TK infrastrukture do FTTC kabineta je 25.5 m

Predmetna građevina će se graditi iznad nivoa zemlje (vanjski kabinet i razvodni ormarić), te ispod nivoa zemlje (kabelska kanalizacija za spoj kabineta HT_C2 i postojeće TK infrastrukture).

Točan položaj trase će odrediti posebni uvjeti JPT i položaj postojećih instalacija u cesti.

Prema geodetskoj situaciji područja na kojem se vrše građevinski radovi z.k. čestice u kojima se planiraju iskopi su: k.č. 110, 1962, 1933, 115, 111/2 k.o. Orašac.

Za gore navedene radove, potrebno je ishoditi posebne uvjete JPT-a kao i suglasnosti onih JPT-a koji imaju posebne uvjete građenja. Planira se izraditi i Projekt privremene regulacije prometa za vrijeme izvođenja radova u prometnim površinama . Potrebno je na kraju izvršiti geodetski snimak izvedenih građevinskih radova.

4. SMJEŠTAJ GRAĐEVINE NA PARCELI

Smještaj građevine -trase kabelske kanalizacije i kabineta MFK HT_C2 prikazan je na geodetskoj situaciji u mjerilu M 1:500.

Za smještaj predmetnog kabineta potrebna je Suglasnost Grada Orašca. Kabinet će biti postavljen na dijelu k.č. 111/2, K.O. Orašac.

5. POPIS KATASTARSKIH ČESTICA I VLASNIKA NEKRETNINA

Popis katastarskih čestica preko kojih se gradi EKI:

POPIS VLASNIKA I POSJEDNIKA
Katastarska općina Orašac

PODACI IZ ZEMLJIŠNE KNJIGE					PODACI IZ KATASTRA					dužina trase po k.č.(m)
Br. zkč	VLASNIK	Br.zk.ul.	Površina m 2	KULTURA	Br. kč	PÒSJEDNIK	Br. PL.	Površina m2	KULTURA	
1962	JAVNO DOBRO	0	16160	GLAVNA CESTA	1962	JAVNO DOBRO	207	16372	PUT	0.5
110	REPUBLIKA HRVATSKA	1011	1173	VRT	110	NAUTILUS INŽENJERING TIM D.O.O.	531	1173	PAŠNJAK/ VOĆNJAK	5
1933	GRAD DUBROVNIK	129	331	PUT	1933	GRAD DUBROVNIK	468	331	PUT	4
111/2	REPUBLIKA HRVATSKA	1	873	VRT	111/2	REPUBLIKA HRVATSKA	676	1452	NEPLODNO ZEMLJIŠTE	9
115	REPUBLIKA HRVATSKA	1294	1156	VRT	115	REPUBLIKA HRVATSKA	531	1156	ORANICA	7

6. GRAFIČKI PRIKAZ ZAHVATA U PROSTORU

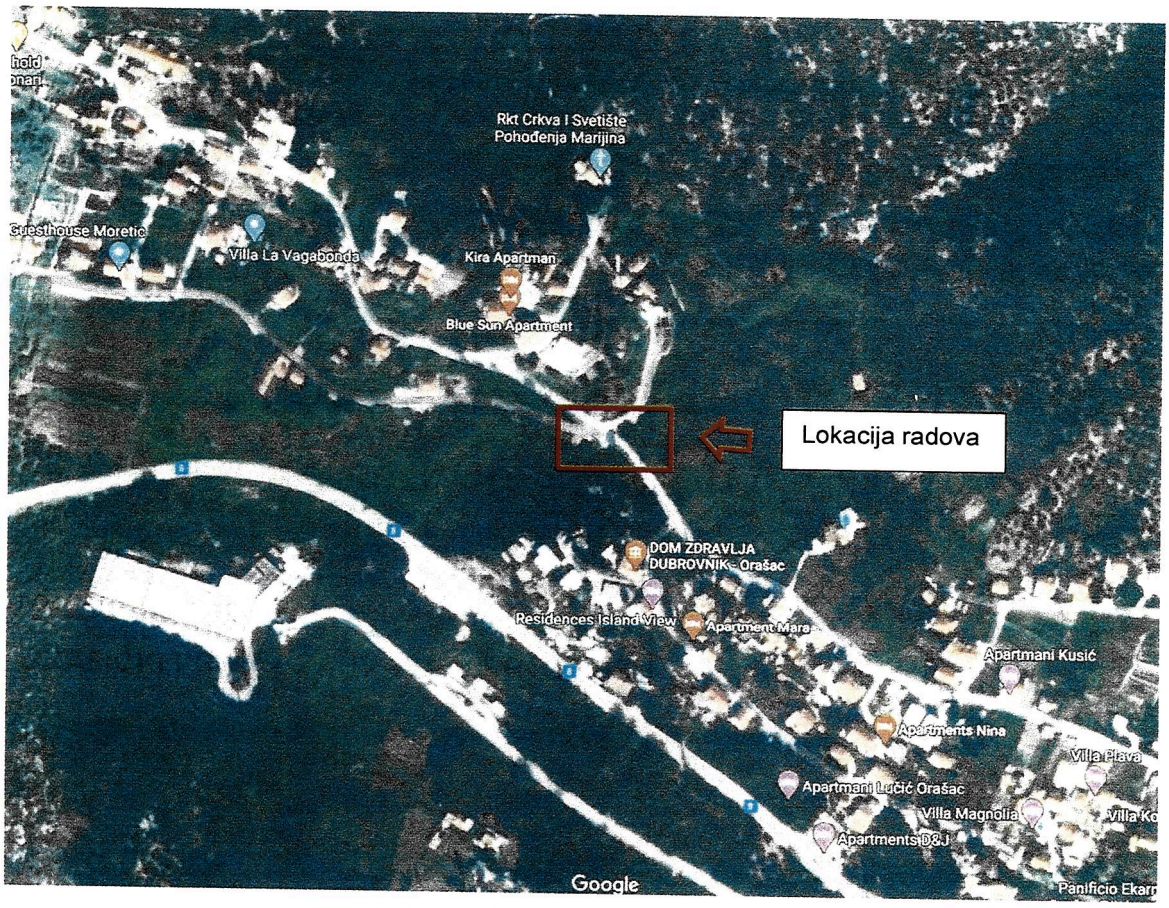

Slika 1. Lokacija radova, Google maps

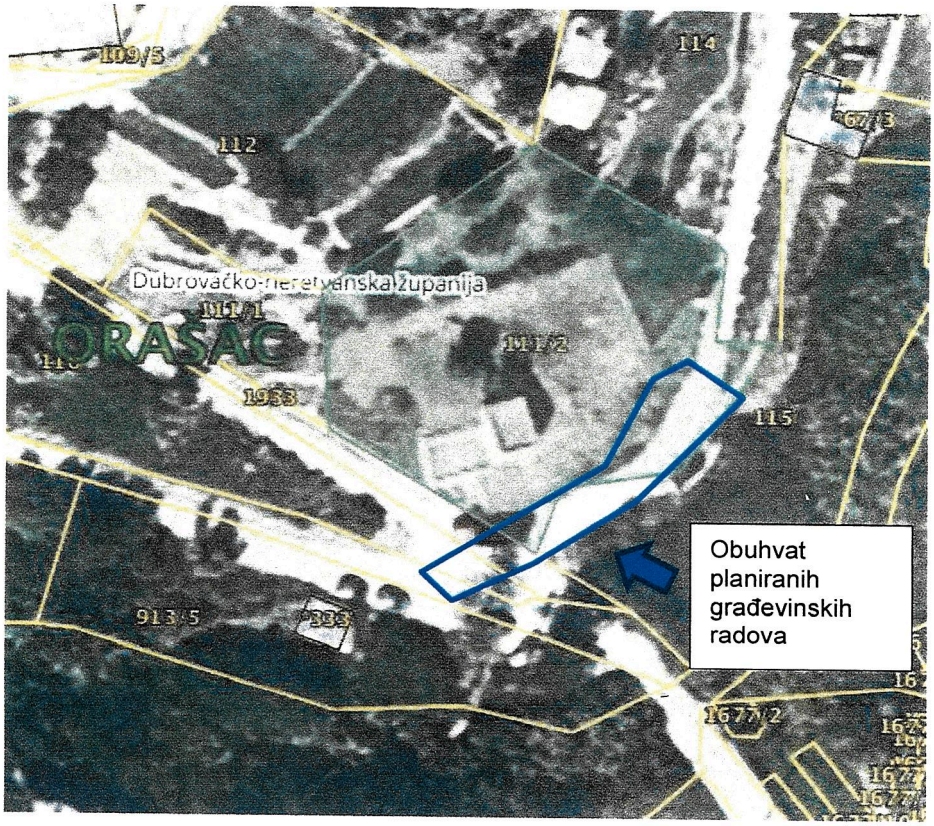

Slika 2. Pregledna situacija lokacije zahvata, Katastar

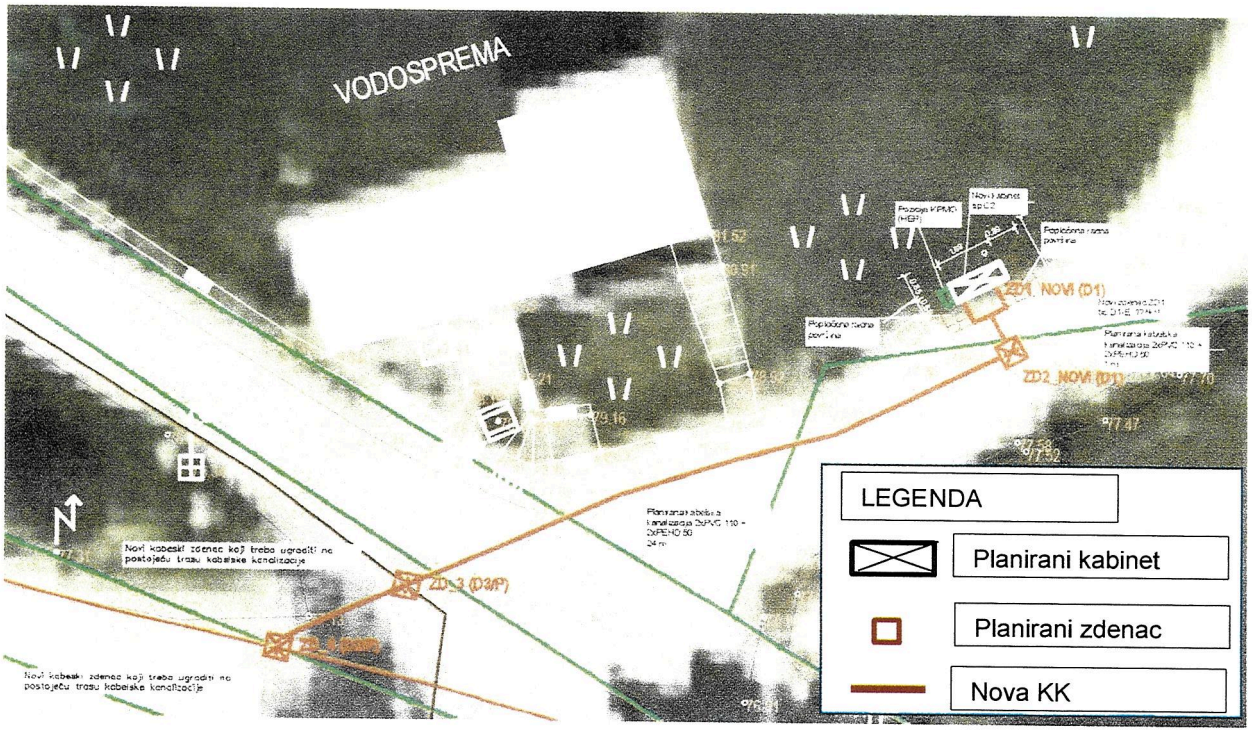

Slika 3. Situacijski prikaz planirane KK na Geodetskoj podlozi, dwg

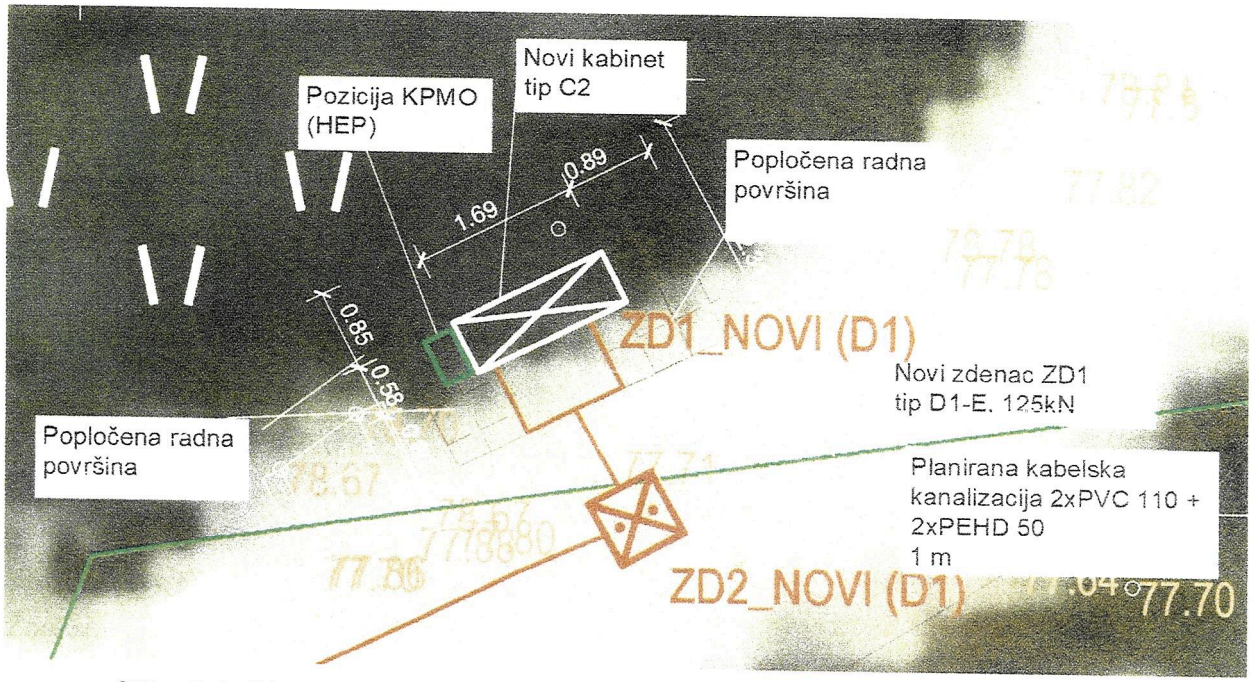

Slika 3.1. Situacijski prikaz planiranog kabineta na Geodetskoj podlozi, dwg

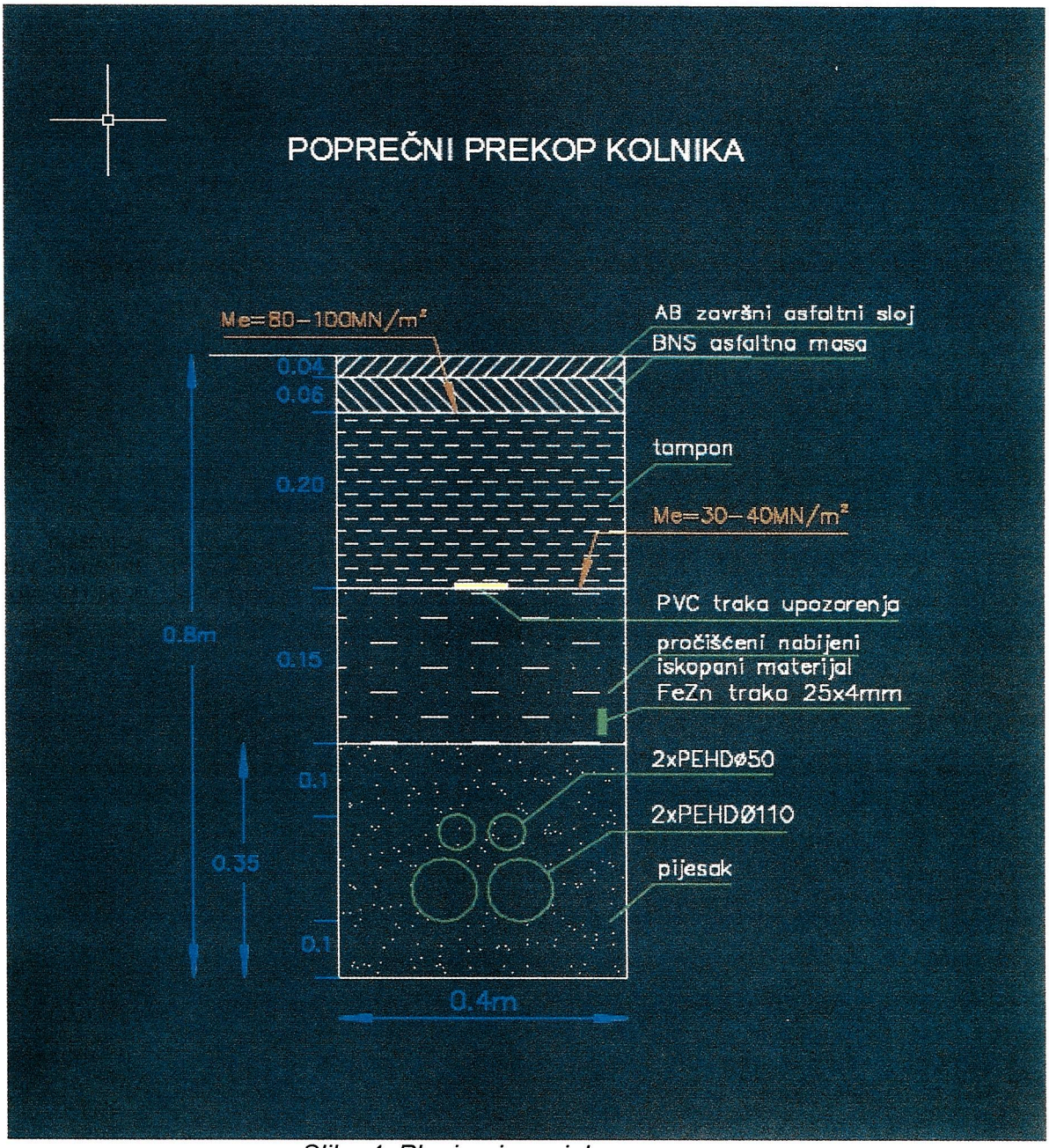

Slika 4. Planirani presjek rova

PRNJAK INŽENJERING j.d.o.o.
Potok Strabežnik 14, 21212 Kaštel Sućurac, OIB: 76417835995

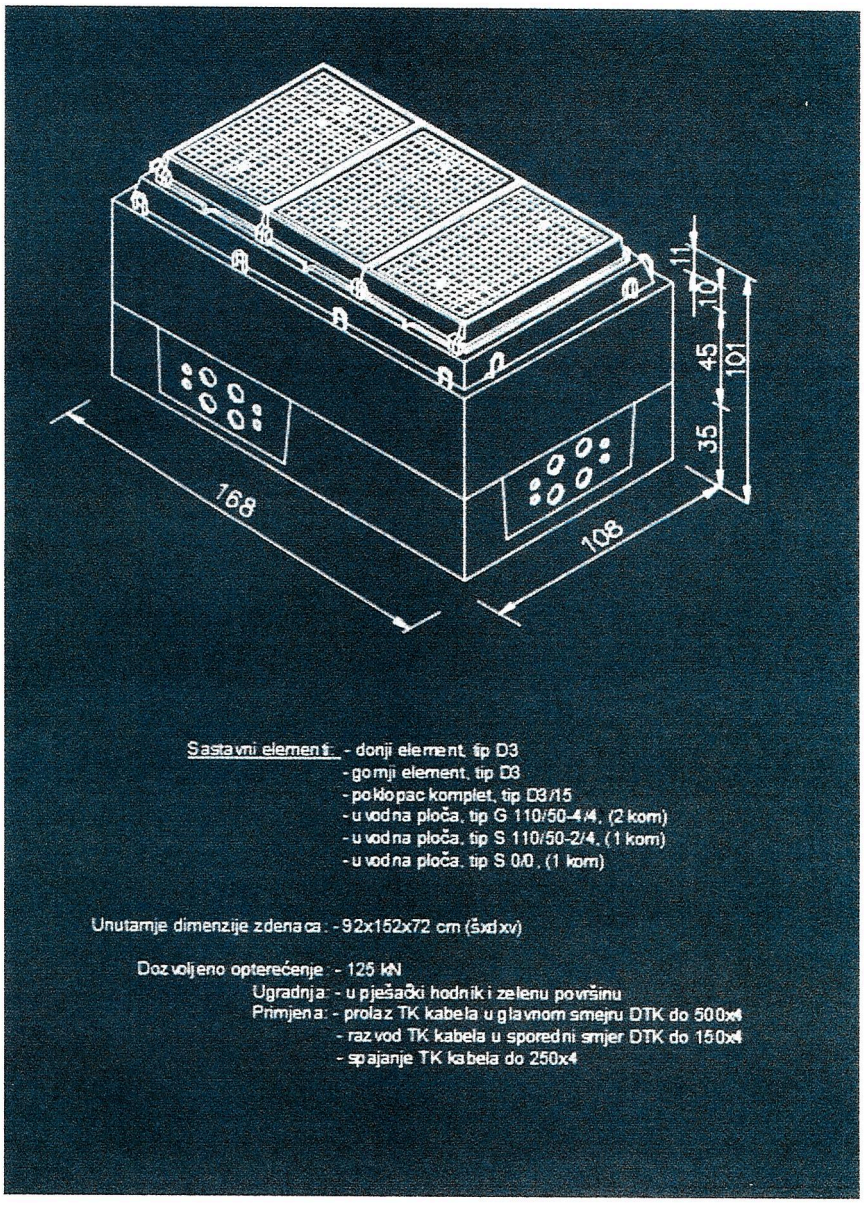

Slika 5. Prikaz zdenca tip D3, koji se planira ugraditi

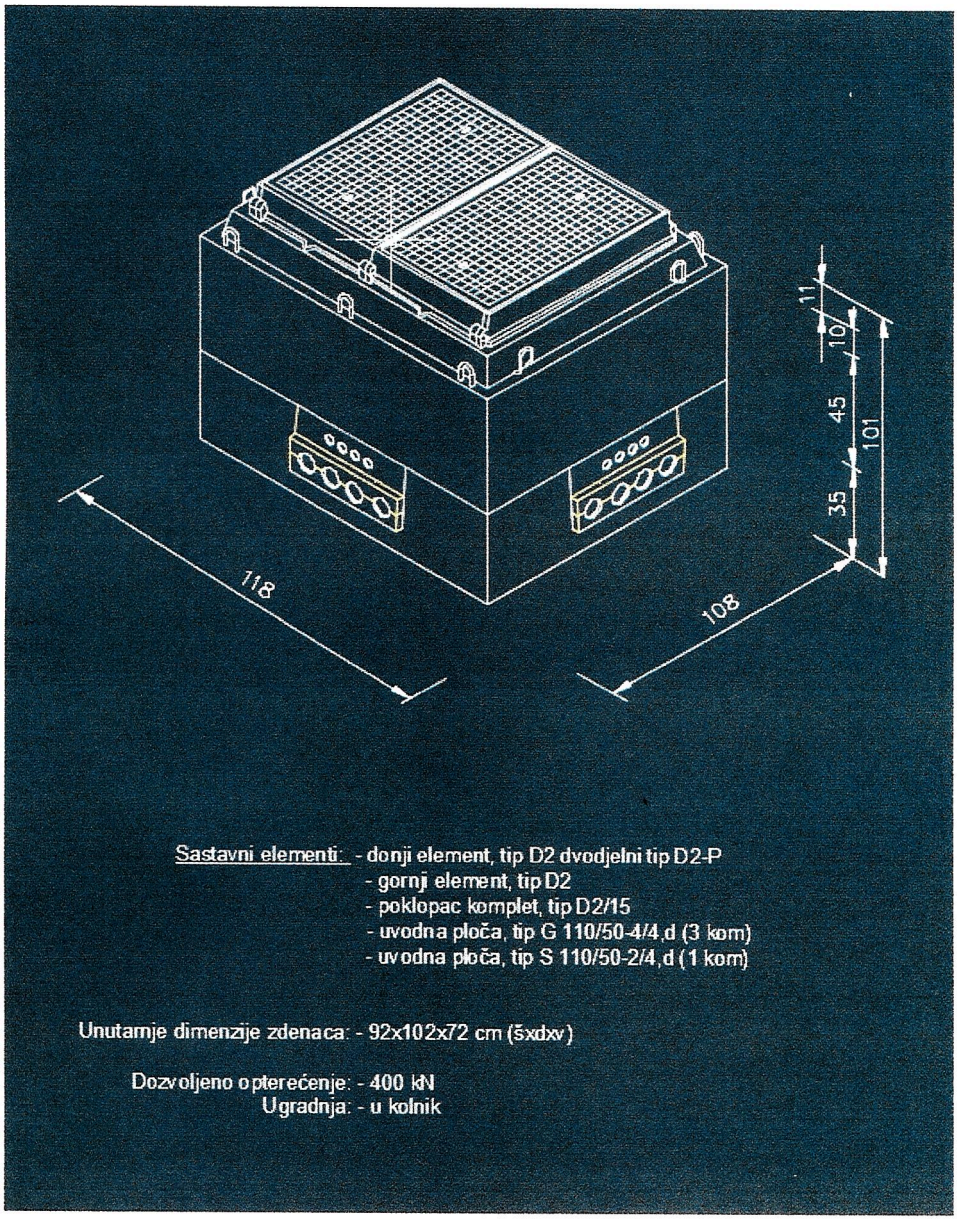

Slika 6. Prikaz zdenca tip D2, koji se planira ugraditi

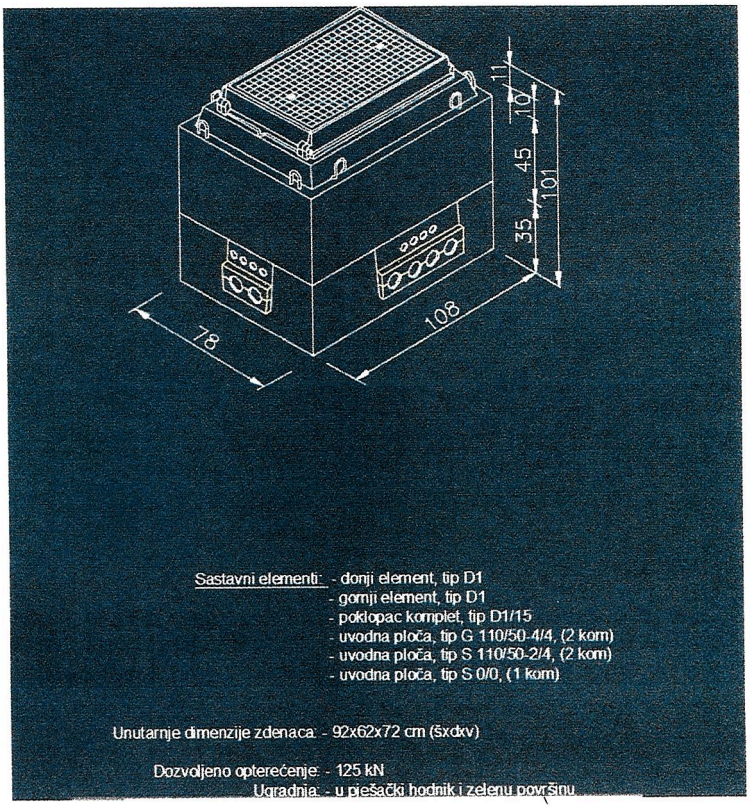

Slika 7. Prikaz zdenca tip D1, koji se planira ugraditi

Za predmetni zahvat u prostoru ne formira se zasebna čestica.

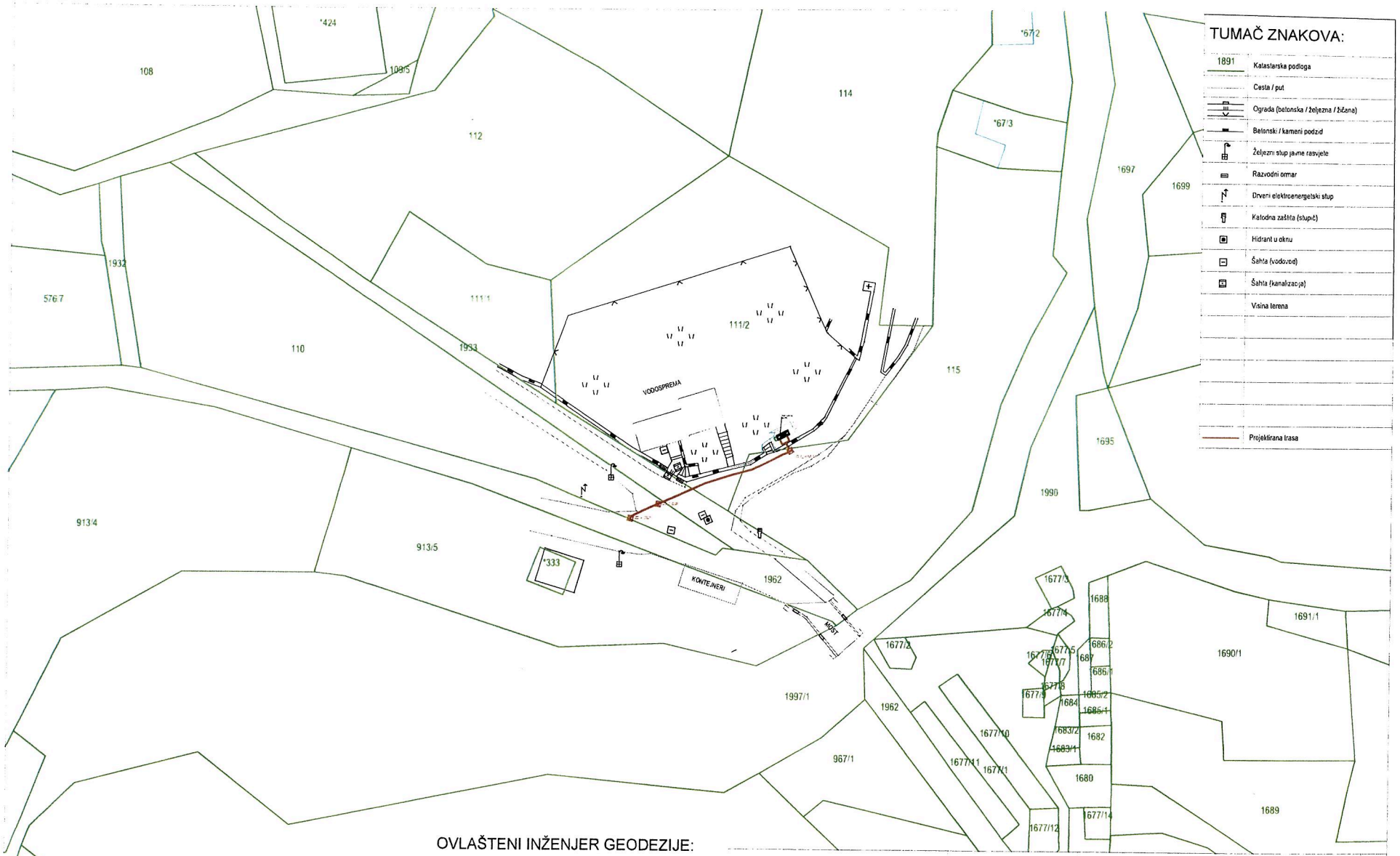

OVLAŠTENI INŽENJER GEODEZIJE:

Bruno Palameta, mag. ing. geod. et geoinf.

Bruno Palameta

Digitally signed by Bruno Palameta
Date: 2020.09.21 15:59:04 +02'00'

ERICSSON

Ericsson Nikola Tesla Servisi d.o.o.
Krapinska 45, 10 000 Zagreb, Hrvatska,
OIB: 47445593925
Odjel za projektiranje i profesionalne usluge,
Radna jedinica za dokumentaciju i geodetske poslove

VRSTA POSLA :	Geodetski situacijski nacrt M 1:500	A 3
LOKACIJA :	FTTN Zaton-Orašac	
KATASTARSKA OPĆINA:	Orašac	
KATASTARSKA ČESTICA:	k.č. 111/2 i dr.	
IZRADIO :	Bruno Palameta, mag. ing. geod. et geoinf.	
MJESTO I DATUM IZRADE:	Split, lipanj 2020. godine	

REPUBLIKA HRVATSKA
DUBROVAČKO-NERETVANSKA ŽUPANIJA
GRAD DUBROVNIK
Upravni odjel za promet
KLASA: 940-01/20-01/103
URBROJ: 2117/01-11/19-20-07
Dubrovnik, 29. listopada 2020. g.

2872

Upravni odjel za poslove
gradonačelnika
- ovdje -

PREDMET: Suglasnost na eventualno sklapanje Ugovora o osnivanju prava služnosti na nekretninama oznake č.zem. 1933 i 1962 obje k.o. Orašac po zahtjevu HT d.d. Zagreb u svrhu izgradnje kabelske kanalizacijske fiksne mreže HT-a– daje se

Veza: KLASA: 940-01/20-01/103, URBROJ: 2117/01-04-20-04

Vašim zahtjevom od 13. listopada 2020. g. zatražili ste od ovog Upravnog odjela očitovanje o suglasnosti na eventualno sklapanje Ugovora o osnivanju prava služnosti na nekretninama oznake č.zem. 1933 i 1962 obje k.o. Orašac po zahtjevu HT d.d. Zagreb u svrhu izgradnje kabelske kanalizacijske fiksne mreže HT-a.

Uvidom u dostavljenu dokumentaciju, te kroz provjeru u Prostornom planu uređenja Grada Dubrovnika ("Službeni glasnik Grada Dubrovnika" br. br. 10/05, 10/07, 8/12 , 3/14, 19/15 i 18/16), odnosno Geoinformacijskom sustavu Grada Dubrovnika, te po uvidu na terenu a obzirom da č.zem. 1933 i 1962 obje k.o. Orašac u naravi sukladno odredbama Zakona o cestama („Narodne novine" br. 84/11, 22/13, 148/13 i 92/14) - dalje u tekstu *Zakon*, predstavljaju nerazvrstanu cestu suglasni smo sa eventualnim osnivanjem prava služnosti na predmetnim č.zem. 1933 i 1962 obje k.o. Orašac po zahtjevu HT d.d. Zagreb u svrhu izgradnje kabelske kanalizacijske fiksne mreže HT-a

S poštovanjem,

Pročelnik
Đuro Šutalo

DOSTAVITI:
1. Naslovu
2. Evidencija, ovdje
3. Pismohrana, ovdje

REPUBLIKA HRVATSKA
DUBROVAČKO-NERETVANSKA ŽUPANIJA
GRAD DUBROVNIK
Upravni odjel za promet
KLASA: 940-01/20-01/103
URBROJ: 2117/01-11/19-20-08
Dubrovnik, 16. prosinca 2020. g.

3459

Upravni odjel za poslove
gradonačelnika
- ovdje -

PREDMET: Suglasnost na eventualno sklapanje Ugovora o osnivanju prava služnosti na nekretninama oznake č.zem. 110, 115, 1933 i 1962 sve k.o. Orašac po zahtjevu HT d.d. Zagreb u svrhu izgradnje kabelske kanalizacijske fiksne mreže HT-a– daje se

Veza: KLASA: 940-01/20-01/103, URBROJ: 2117/01-04-20-06

Vašim zahtjevom od 28. listopada 2020. g. zatražili ste od ovog Upravnog odjela očitovanje o suglasnosti na eventualno sklapanje Ugovora o osnivanju prava služnosti na nekretninama oznake č.zem. 110, 115, 1933 i 1962 sve k.o. Orašac po zahtjevu HT d.d. Zagreb u svrhu izgradnje kabelske kanalizacijske fiksne mreže HT-a.

Uvidom u dostavljenu dokumentaciju, te kroz provjeru u Prostornom planu uređenja Grada Dubrovnika ("Službeni glasnik Grada Dubrovnika" br. br. 10/05, 10/07, 8/12 , 3/14, 19/15 i 18/16), odnosno Geoinformacijskom sustavu Grada Dubrovnika, te po uvidu na terenu a obzirom da č.zem. 1933 i 1962 obje k.o. Orašac odnosno dijelovi č.zem. 110 i 115 obje k.o. Orašac u naravi sukladno odredbama Zakona o cestama („Narodne novine" br. 84/11, 22/13, 148/13 i 92/14) - dalje u tekstu *Zakon*, predstavljaju nerazvrstane ceste suglasni smo sa eventualnim osnivanjem prava služnosti na predmetnim č.zem. 1933 i 1962 obje k.o. Orašac te dijelovima č.zem. 110 i 115 obje k.o. Orašac po zahtjevu HT d.d. Zagreb u svrhu izgradnje kabelske kanalizacijske fiksne mreže HT-a.

S poštovanjem,

Pročelnik
Đuro Šutalo

REPUBLIKA HRVATSKA - GRAD DUBROVNIK - UPRAVNI ODJEL ZA PROMET - DUBROVAČKO-NERETVANSKA ŽUPANIJA

DOSTAVITI:
1. Naslovu
2. Evidencija, ovdje
3. Pismohrana, ovdje

REPUBLIKA HRVATSKA
DUBROVAČKO-NERETVANSKA ŽUPANIJA
GRAD DUBROVNIK

Procjeniteljsko povjerenstvo

KLASA: 940-01/15-01/87
UR. BROJ: 2117/01-24/6-21-201
Dubrovnik, 17. veljače 2021. godine

Povodom zahtjeva Grada Dubrovnika, Upravnog odjela za gospodarenje gradskom imovinom, a na temelju članka 12. stavka 3. Zakona o procjeni vrijednosti nekretnina ("Narodne novine", broj: 78/15.) Procjeniteljsko povjerenstvo Grada Dubrovnika na 19. sjednici održanoj 16. veljače 2021. godine donijelo je sljedeće:

MIŠLJENJE

Procjembeni elaborat iz siječnja 2021. godine, izrađen od strane stalnog sudskog vještaka graditeljstvo i procjenu nekretnina Pava Dabrovića, dipl.ing.građ., a u svrhu utvrđivanja vrijednosti prava služnosti polaganja TK instalacija na kat.čest. 110, 115, 1933 i 1962 sve k.o. Orašac, zemljište unutar M1 zone u naselju Orašac-javne površine-cesta na lokaciji Orašac, a čiji je naručitelj Grad Dubrovnik, Pred Dvorom 1, je u skladu sa Zakonom o procjeni vrijednosti nekretnina.

Obrazloženje

Upravni odjel za poslove gradonačelnika Grada Dubrovnika je Procjeniteljskom povjerenstvu za tržište nekretnina Grada Dubrovnika dostavio na ocjenu usklađenosti sa Zakonom Procjembeni elaborat iz siječnja 2021. godine, izrađen od strane stalnog sudskog vještaka graditeljstvo i procjenu nekretnina Pava Dabrovića, dipl.ing.građ., a u svrhu utvrđivanja vrijednosti prava služnosti polaganja TK instalacija na kat.čest. 110, 115, 1933 i 1962 sve k.o. Orašac, zemljište unutar M1 zone u naselju Orašac-javne površine-cesta na lokaciji Orašac, a čiji je naručitelj Grad Dubrovnik, Pred Dvorom 1.

Odredbom članka 10. stavkom 1. Zakona o procjeni vrijednosti nekretnina određeno je da se za područje županije, Grada Zagreba odnosno velikoga grada osniva procjeniteljsko povjerenstvo radi stručne analize i evaluacije podataka te davanja stručnih prijedloga i mišljenja o tržištu nekretnina. Člankom 12. stavkom 3. Zakona određeno je da Povjerenstvo pri županiji, Gradu Zagrebu odnosno velikom gradu daje mišljenje o usklađenosti izrađenih procjembenih elaborata s odredbama ovoga Zakona na zahtjev jedinica lokalne i područne (regionalne) samouprave, za svoje potrebe.

Povjerenstvo je pregledom u dostavljeni elaborat ustanovilo da su pri izradi istog ispunjeni svi Zakonski uvjeti.

Sukladno ustanovljenome Procjeniteljsko povjerenstvo je jednoglasno odlučilo kao u izreci ovog Mišljenja.

Predsjednik povjerenstva

Marin Jurić

Članovi povjerenstva

Zvonimir Franić

Kristina Raguž

Frano Bezić

Nebojša Stojčić

Dostaviti:

1. Grad Dubrovnik, Upravni odjel za poslove gradonačelnika, x2
2. Pavo Dabrović, Bruna Bušića 32, Dubrovnik
3. Pismohrana, ovdje

NESLUŽBENA KOPIJA

REPUBLIKA HRVATSKA

Općinski sud u Dubrovniku
ZEMLJIŠNOKNJIŽNI ODJEL DUBROVNIK
Stanje na dan: 09.03.2021. 23:49

Verificirani ZK uložak

Katastarska općina: 306851, ORAŠAC

Broj ZK uloška: 129

Broj zadnjeg dnevnika: Z-12862/2016
Aktivne plombe:

IZVADAK IZ ZEMLJIŠNE KNJIGE

A
Posjedovnica
PRVI ODJELJAK

Rbr.	Broj zemljišta (kat. čestice)	Oznaka zemljišta	Površina			Primjedba
			jutro	čhv	m2	
1.	ZGR. 124/3	MESARNICA			155	
2.	1874/14	VRT			442	
3.	1924	PUT			1978	
4.	1925	PUT			1529	
5.	1926	PUT			971	
6.	1927	PUT			2562	
7.	1928	PUT			3352	
8.	1929	PUT			1636	
9.	1930	PUT			327	
10.	1932	PUT			40	
11.	1933	PUT			331	
12.	1934	PUT			335	
13.	1935	PUT			345	
14.	1936	PUT			234	
15.	1937	PUT			363	
16.	1938	PUT			363	
17.	1940	PUT			36	
18.	1941	PUT			426	
19.	1942	PUT			104	
20.	1943	PUT			331	
21.	1944	PUT			176	
22.	1945	PUT			158	
23.	1946	PUT			417	
24.	1948	PUT			107	
25.	1951	PUT			281	
26.	1952/1	PUT			1548	
27.	1953	PUT			871	

A
Posjedovnica
PRVI ODJELJAK

Rbr.	Broj zemljišta (kat. čestice)	Oznaka zemljišta	Površina			Primjedba
			jutro	čhv	m2	
28.	1954	PUT			453	
29.	1955	PUT			370	
30.	1956	PUT			1547	
31.	1958	PUT			94	
32.	1959	PUT			432	
33.	1960/1	PUT			158	
34.	1960/2	PUT			133	
35.	1963/1	PUT			237	
36.	1965	PUT			960	
37.	1966	PUT			374	
38.	1971	PUT			1435	
39.	1972	PUT			327	
40.	1974	PUT			356	
41.	1975	PUT			476	
42.	1976	PUT			227	
43.	1978	PUT			324	
44.	1979	PUT			183	
45.	1980	PUT			203	
46.	1981/1	PUT			104	
47.	1981/2	PUT			547	
48.	1981/3	PUT			219	
49.	1983/1	PUT			583	
50.	1983/2	PUT			845	
51.	1984	PUT			424	
52.	1985/1	PUT			1277	
53.	1985/2	PUT			590	
54.	1986/1	PUT			1039	
55.	1986/2	PUT			1090	
56.	1987	PUT			259	
57.	1988	PUT			2849	
58.	1989	PUT			388	
59.	1991	PUT			960	
60.	1992	PUT			277	
61.	1993	PUT			1309	
62.	1994	PUT			460	

IZVADAK IZ ZEMLJIŠNE KNJIGE

Katastarska općina: 306851, ORAŠAC

A
Posjedovnica
PRVI ODJELJAK

Rbr.	Broj zemljišta (kat. čestice)	Oznaka zemljišta	Površina			Primjedba
			jutro	čhv	m2	
63.	1995	PUT			2241	
		UKUPNO:			43168	

DRUGI ODJELJAK

Rbr.	Sadržaj upisa	Primjedba
1.1	Zabilježeno je da čest. zem. 2035/1 ima svojstvo zaštičenog objekta	1
2.1	Pod poslovnim brojem Z. 5626/02 zabilježeno je da je čest. zem. 1964 stavljena pod preventivnu zaštitu do 4. listopada 2005.god. odnosno do donošenja rješenja o utvrđivanju svojstva kulturnog dobra	

B
Vlastovnica

Rbr.	Sadržaj upisa	Primjedba
1. Vlasnički dio: 1/1		
GRAD DUBROVNIK		

C
Teretovnica

Rbr.	Sadržaj upisa	Iznos	Primjedba
1.			
1.1	Pod poslovnim brojem Z. 378/87 uknjiženo je pravo služnosti za izgradnju vodovoda Zaton - Orašac sa pravom pristupa na zemljište u svako dobra radi održavanja i popravaka vodovodnih cijevi na teret čest. zem. 2032, 1982/4 a na korist **HTP DUBROVNIK - OOUR HOTELI DUBROVAČKO PRIMORJE**		
2.			
2.1	Pod poslovnim brojem Z. 2031/90 iuknjiženo je pravo služnosti za izgradnju cjevovoda od crpne stanice Orašac sa pravom pristupa u svako doba radi popravaka i održavanja cjevovoda ne čest. zem. 1961, 1950, 1957, 1931/1, 1933, 1990, 1997, 1982, 1983/3, a na korist **VODOVOD DUBROVNIK**		
3.			
3.1	Pod poslovnim brojem Z. 1097/91 uknjiženo je pravo služnosti za izgradnju cjevovoda te pravo pristupa u svako doba radi popravaka i održavanja cjevovoda ne čest. zem. 1961, 1950, 1957, 1931/1, 1933, 1990, 1997, 1982, 1983/3, a na korist **VODOVOD DUBROVNIK**		
4.			
4.1	Zaprimljeno 10.10.2007. broj Z-7194/07 Na temelju Ugovora o osnivanju prava služnosti br.ov:12013/07 javnog bilježnika u Dubrovniku Lucije Carić, uknjižuje se pravo služnosti radi polaganja i održavanja vodoopskrbnog sustava, "Gornja sela Orašac" na teret čest.zem. 1928, a na korist: **VODOVOD DUBROVNIK D.O.O., DUBROVNIK**		
5.			

C
Teretovnica

Rbr.	Sadržaj upisa	Iznos	Primjedba
5.1	Zaprimljeno 13.01.2015. broj Z-136/15 Na temelju Ugovora o osnivanju prava služnosti god. br. Ov: 10472/14 javnog bilježnika Nikše Mozara iz Dubrovnika dopušta se uknjižba prava stvarne služnosti polaganja i održavanja kabela vodoopskrbnog sustava Gornja Sela Orašac na teret čest. zem. 1960 dužine 69 m2, a na korist **VODOVOD DUBROVNIK D.O.O., OIB: 00862047577, DUBROVNIK, VLADIMIRA NAZORA 19**		
6.			
6.1	Zaprimljeno 28.11.2016.g. pod brojem Z-11767/2016 UKNJIŽBA, STVARNA SLUŽNOST na k.č. 1971, 1972, 1974, 1975, 1976, 1978, 1981/2, Na temelju ugovora o osnivanju prava služnosti Broj: OV-9627/16 javnog bilježnika Nikše Mozare iz Dubrovnika, uknjižuje se pravo služnosti polaganja i održavanja gravitacijskih kanala i tlačnog cjevovoda na dijelu katastarske čestice zemlje 1971 površine 442 m2 u dužini od 300,5 m i prosječne širine 1,5 m, sjevernim rubnim dijelom čestice, dijelom čest.zem. 1972 površine 129 m2 u dužini od 92,5 m i prosječne širine 1,5 m, središnjim dijelom čestice, dijelom čest.zem. 1974 površine 127 m2, u dužini od 90m i prosječne širine 1,5 m, središnjim dijelom čestice, dijelom čest.zem. 1975 površine 149 m2 u dužini od 112,8 m i prosječne širine 1,5 m središnjim dijelom čestice, dijelom čest.zem. 1976 površine 6 m2, u dužini od 2,9 m i prosječne širine 1,5 m, srednjim dijelom čestice, dijelom čest.zem. 1978 površine 61 m2, u dužini od 40,6 i prosječne širine 1,5 m, sjevernim rubnim dijelom čestice, dijelom čest.zem. 1981/2 površine 210 m2 u dužini od 143,5 m i prosječne širine, središnjim dijelom čestice, a na korist: **VODOVOD DUBROVNIK D.O.O., OIB: 00862047577, VLADIMIRA NAZORA 19, 20000 DUBROVNIK**		
7.			
7.1	Zaprimljeno 20.12.2016.g. pod brojem Z-12862/2016 UKNJIŽBA, STVARNI TERET U KORIST OSOBE, Na temelju ugovora o osnivanju prava služnosti br. OV - 10526/2016 javnog bilježnika Nikše Mozara iz Dubrovnika od 16.12.2016., uknjižuje se pravo služnosti polaganja i održavanja cjevovoda javne vodoopskrbe na nekretninama koje se sastoje od dijela katastarske čestice kčbr. 1933 put 331 m2 površine 11 m2, u dužini od 3,7 m i prosječne širine 3 m, istočnim dijelom čestice u smjeru sjeveroistok-jugozapad, a za korist: **VODOVOD DUBROVNIK D.O.O., OIB: 00862047577, VLADIMIRA NAZORA 19, 20000 DUBROVNIK**		

Potvrđuje se da ovaj izvadak odgovara stanju zemljišne knjige na datum 09.03.2021.

NESLUŽBENA KOPIJA

REPUBLIKA HRVATSKA

Općinski sud u Dubrovniku
ZEMLJIŠNOKNJIŽNI ODJEL DUBROVNIK
Stanje na dan: 09.03.2021. 23:49

Verificirani ZK uložak

Katastarska općina: 306851, ORAŠAC

Broj ZK uloška: 1011

Broj zadnjeg dnevnika: Z-2548/2020
Aktivne plombe:

IZVADAK IZ ZEMLJIŠNE KNJIGE

A
Posjedovnica
PRVI ODJELJAK

Rbr.	Broj zemljišta (kat. čestice)	Oznaka zemljišta	Površina			Primjedba
			jutro	čhv	m2	
1.	110	VRT			1173	
		UKUPNO:			1173	

B
Vlastovnica

Rbr.	Sadržaj upisa	Primjedba
3. Vlasnički dio: 1/1		
REPUBLIKA HRVATSKA		
3.3	Zaprimljeno 08.12.2016.g. pod brojem Z-12313/2016 Prvenstveni red upisa: Z-6783/2008 Zaprimljeno 27.10.2008. broj Z-6783/08 Zaprimljeno 07.07.2008. broj Z-4344/08 Na temelju prijedloga stranke od dana 07. srpnja 2008. godine i tužbe zaprimljene pred Općinskim sudom u Dubrovniku dana 04. srpnja 2008. godine pod posl. br. P. 914/08, zabilježuje se tijek spora koji se vodi pred Općinskim sudom u Dubrovniku pod posl. br. P. 914/08 između tužitelja Hrvatskog fonda za privatizaciju, Zagreb l. Lučića 6-8 i tuženika Nautilus inženjering tim d.o.o. iz Dubrovnika, Andrije Hebranga 33 na nekretninama tuženika označenim kao čest. zem. 110 - vrt ukupne površine 1173 m2 upisane u A l (jedan)	

C
Teretovnica

Rbr.	Sadržaj upisa	Iznos	Primjedba
1.			

C

Teretovnica

Rbr.	Sadržaj upisa	Iznos	Primjedba
1.1	Zaprimljeno 17.03.2020.g. pod brojem Z-2548/2020 UKNJIŽBA, STVARNA SLUŽNOST – NEPRAVILNA SLUŽNOST, RJEŠENJE KLASA: UP/I-943-04/19-01/278 REPUBLIEK HRAVATSKE, UREDA DRŽAVNE UPRAVE U DUBROVAČKO-NERETVANSKOJ ŽUPANIJI, SLUŽBE ZA GOSPODARSTVO I IMOVINSKO-PRAVNE POSLOVE 04.12.2019, POTVRDA O UPLATI ZA NEPOTPUNO IZVLAŠTENJE, uknjižuje se pravo služnosti u prvenstvenom redu osiguranom zabilježbom postupka izvlaštenja zabilježenom pod posl. br. Z-12932/2018, a koje se sastoje od kčbr. 110 vrt 1173 m2 upisanih u A I (jedan), a radi izgradnje komunalne vodne građevine odnosno radi izgradnje sustava javne vodoopskrbe od VS Orašac do VS Zaton, na dijelu čest. zem. 110 površine izvlaštenja 11 m2, istočni dio čestice u smjeru sjeveroistok - jugozapad u dužini od 3,6 m i prosječne širine 3 m, za korist: **VODOVOD DUBROVNIK D.O.O., OIB: 00862047577, VLADIMIRA NAZORA 19, 20000 DUBROVNIK**		

Potvrđuje se da ovaj izvadak odgovara stanju zemljišne knjige na datum 09.03.2021.

NESLUŽBENA KOPIJA

REPUBLIKA HRVATSKA

Općinski sud u Dubrovniku
ZEMLJIŠNOKNJIŽNI ODJEL DUBROVNIK
Stanje na dan: 09.03.2021. 23:49

Verificirani ZK uložak

Katastarska općina: 306851, ORAŠAC

Broj ZK uloška: 1294

Broj zadnjeg dnevnika: Z-2957/2011
Aktivne plombe:

IZVADAK IZ ZEMLJIŠNE KNJIGE

A
Posjedovnica
PRVI ODJELJAK

Rbr.	Broj zemljišta (kat. čestice)	Oznaka zemljišta	Površina			Primjedba
			jutro	čhv	m2	
1.	115	VRT			1156	Pripis iz uloška 1011
		UKUPNO:			1156	

B
Vlastovnica

Rbr.	Sadržaj upisa	Primjedba
1. Vlasnički dio: 1/1		
REPUBLIKA HRVATSKA		
2.1	Zaprimljeno 27.10.2008. broj Z-6783/08 Zaprimljeno 07.07.2008. broj Z-4345/08 Na temelju prijedloga stranke od dana 07. srpnja 2008. godine i tužbe zaprimljene pred Općinskim sudom u Dubrovniku dana 04. srpnja 2008. godine pod posl. br. P. 915/08 zabilježuje se tijek spora koji se vodi pred Općinskim sudom u Dubrovniku pod posl. br. P. 915/08 između tužitelja Hrvatskog fonda za privatizaciju, Zagreb l. Lučića 6-8 i tuženika Nautilus inženjering tim d.o.o. iz Dubrovnika, Andrije Hebranga 33 na nekretninama tuženika označenim kao čest. zem. 115 - vrt ukupne površine 1156 m2 upisane u A l (jedan)	

C
Teretovnica

Rbr.	Sadržaj upisa	Iznos	Primjedba
Tereta nema!			

Potvrđuje se da ovaj izvadak odgovara stanju zemljišne knjige na datum 09.03.2021.

NESLUŽBENA KOPIJA

REPUBLIKA HRVATSKA

Općinski sud u Dubrovniku
ZEMLJIŠNOKNJIŽNI ODJEL DUBROVNIK
Stanje na dan: 09.03.2021. 23:49

Verificirani ZK uložak

Katastarska općina: 306851, ORAŠAC

Broj ZK uloška: 0

Broj zadnjeg dnevnika: Z-12862/2016
Aktivne plombe:

IZVADAK IZ ZEMLJIŠNE KNJIGE

A
Posjedovnica
PRVI ODJELJAK

Rbr.	Broj zemljišta (kat. čestice)	Oznaka zemljišta	Površina			Primjedba
			jutro	čhv	m2	
1.	1962	GLAVNA CESTA			16160	
		UKUPNO:			16160	

B
Vlastovnica

Rbr.	Sadržaj upisa	Primjedba
1. Vlasnički dio: 1/1 JAVNO DOBRO		

C
Teretovnica

Rbr.	Sadržaj upisa	Iznos	Primjedba
1.			
1.1	Pod posl. br: Z. 2031/91 i Z.1197/91 uknjiženo je pravo služnosti za izgradnju vodovoda te pravo pristupa na zemljište u svako doba radi popravka i održavanja cjevovoda i radi popravka i održavanja cjevovoda crpne stanice Orašac, preko čest. zem. 1962 u korist **VODOVOD DUBROVNIK**		

Potvrđuje se da ovaj izvadak odgovara stanju zemljišne knjige na datum 09.03.2021.